BOX RITUEL ROTATIF POUR MOUTON

Description:

Machine conçue pour l'abattage des moutons par le rite HALAL ou KOSHER, avec une production maximale de 50 animaux par heure. Il est conçu pour abattre des animaux de 20 à 60 kg.
Pour la manipulation correcte de l'équipement, un système de conduite des moutons à l'abattoir est nécessaire, avec une porte de dosage coupée ou un dispositif de retenue qui conduit et dose les animaux vers la case.

Un fonctionnement correct nécessite un opérateur pour les productions de moins de 50 animaux par heure et deux opérateurs pour une production plus élevée. L'opération se déroule comme suit:

1. Quand l'animal entre dans la boîte, le côté d'immobilisation doit être fermé, en laissant la tête dehors
2. Le box est abaissée pour faciliter l'abattage selon le Rite.
3. Quand l'animal a suffisamment saigné, le côté d'immobilisation est ouvert, permettant à la carcasse de tomber sur la table suspendue.

Données techniques:

• Fabriqué en acier inoxydable AISI 304
• Cadre de largeur 80x80x3 adapté à la hauteur d'accès de l'animal
• Tiroir en feuilles e-4mm
• Vérins de poussée pneumatiques en aluminium
• Vannes pneumatiques à centre fermé
• Pression d'air: 6 bar

MECANOVA
Ctra. Toledo-Ávila, km. 21,2. Rielves (Toledo)
www.mecanova.es

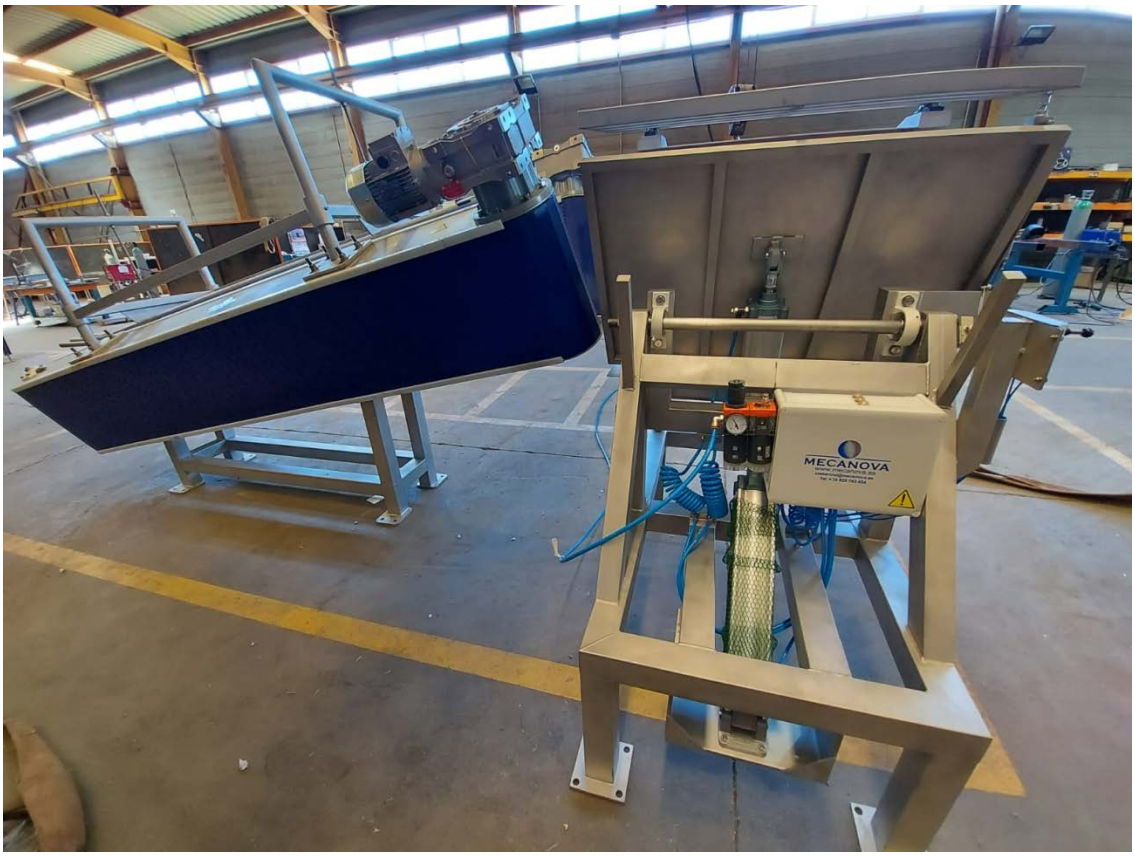
MECANOVA

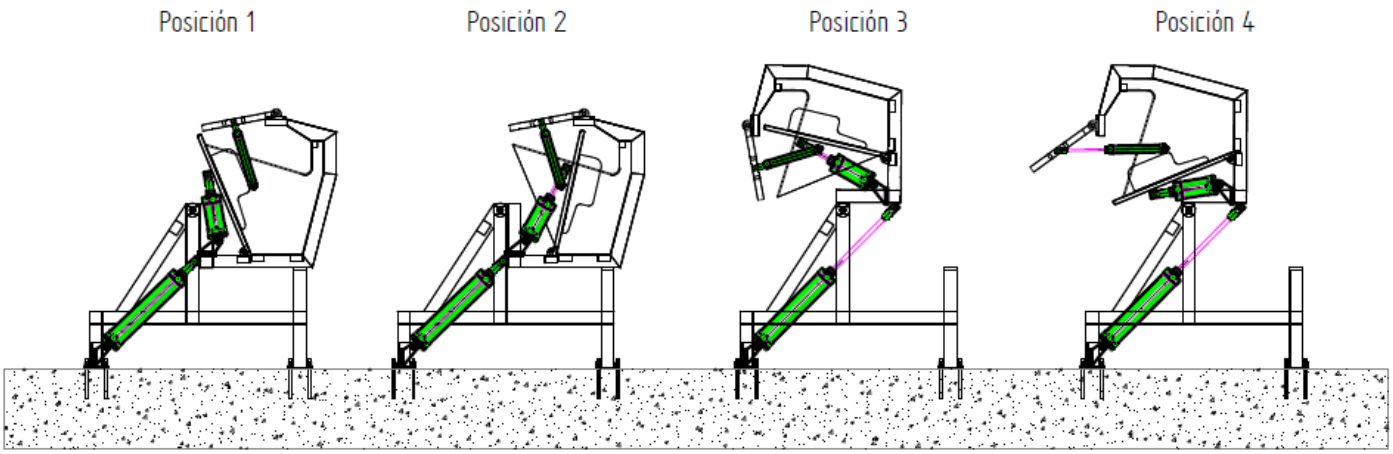
Posición 1
Posición 2
Posición 3
Posición 4

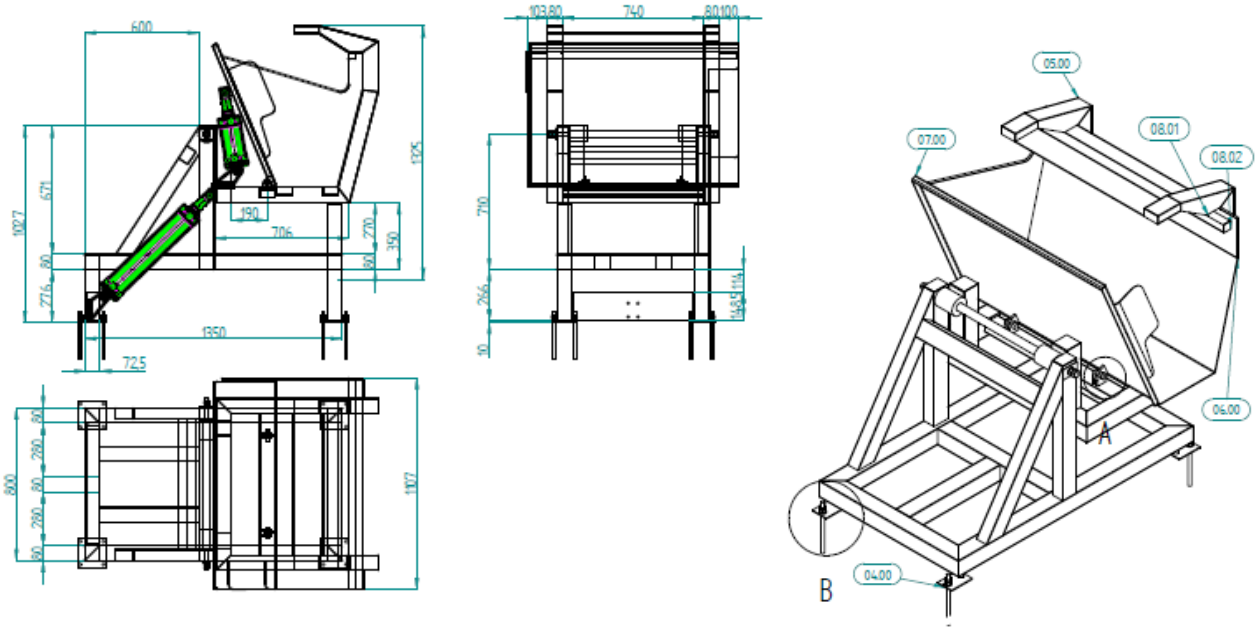
05.00
07.00
08.01
08.02
06.00
04.00
A
B