VIA BIRRAIL INOXIDABLE

1.1 VÍA RECTA BIRRAÍL INOXIDABLE CON SILLETAS

Descripción:

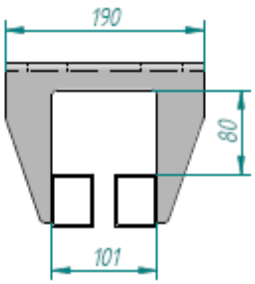

- Vía aérea fabricada totalmente en acero inoxidable
- Perfil de rodadura formado por tubo 50x40x2 mm o con 60x40x3mm con soporte cada 600 mm. La silleta está fabricada en chapa de e= 6 mm en acero inoxidable AISI-304, lo que permite la utilización de este tipo de vía para bastidores muy pesados debido a su gran capacidad de carga
- Sustentación mediante estructuras portantes, mediante descuelgues de estructura principal o mediante forjado de hormigón
- Diseño de vía compatible con equipamiento Mecanova
- Vía compatible con sistemas automáticos de movimiento de carros en la instalación de mataderos, salas de despiece o fábricas de embutidos
- Uniones soldadas con acabado mediante granallado por microesfera de vidrio
- Capacidad de carga hasta 1000 kg m/l

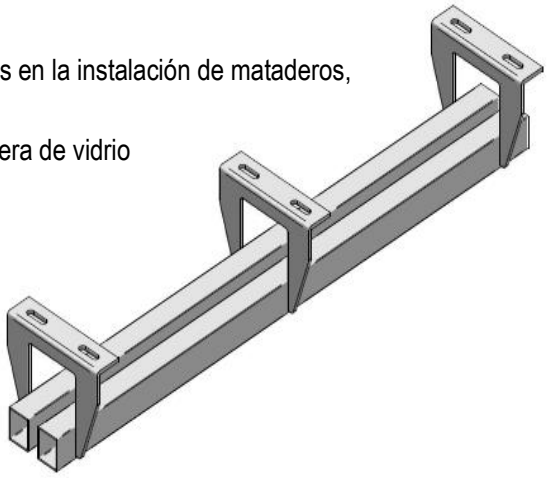

MECANOVA
Ctra. Toledo – Ávila, Km. 21 – 45.524 TOLEDO
www.mecanova.es

1.2 CURVA VÍA BIRRAÍL INOXIDABLE CON SILLETAS

Descripción:

- Fabricada completamente en acero inoxidable AISI – 304 con perfil tubular 50x40x2 o 60x40x3 con silleta soporte fabricado mediante corte por láser y plegado de chapa inoxidable de espesor 6 mm
- Los perfiles son curvados de forma mecánica con un radio a eje de la curva de 350 mm
- La sustentación de la curva se realiza a estructura de manutención mediante las silletas soportes y ángulos de escuadra
- Tornillería en acero inoxidable

1.3 CAMBIO 2D VÍA BIRRAÍL INOXIDABLE CON SILLETAS

Descripción:

- Fabricado completamente en acero inoxidable AISI – 304 con perfil tubular 50x40x2 o 60x40x3 con silleta soporte igualmente en acero inoxidable
- La cuña de división es fabricada con los perfiles tubulares de conformación de la vía mediante corte y soldadura con TIC, y posterior reposo. Cuña cortada por láser en pletina inoxidable
- Se le puede colocar aguja para desvío cuyo movimiento se puede efectuar con cuerda a la pared con sistema de tensado y movimiento de poleas. La aguja está fabricada en acero inoxidable

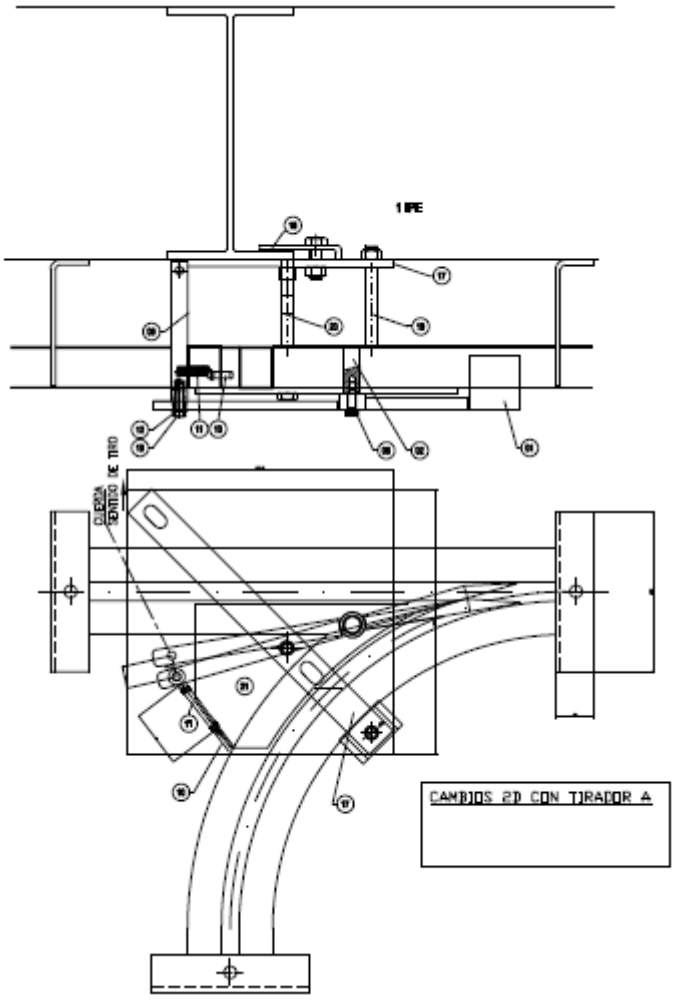
1 IPE
CAMBIOS 2D CON TIRADOR A

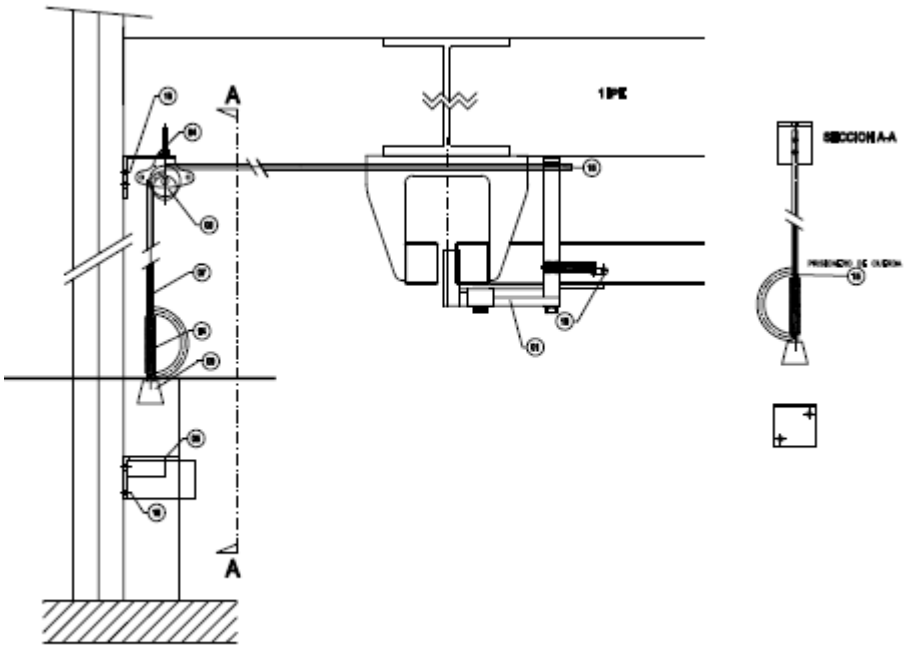
A
1 IPE
SECCION A-A
A

1.3 CAMBIO 3D VÍA BIRRAÍL INOXIDABLE CON SILLETAS

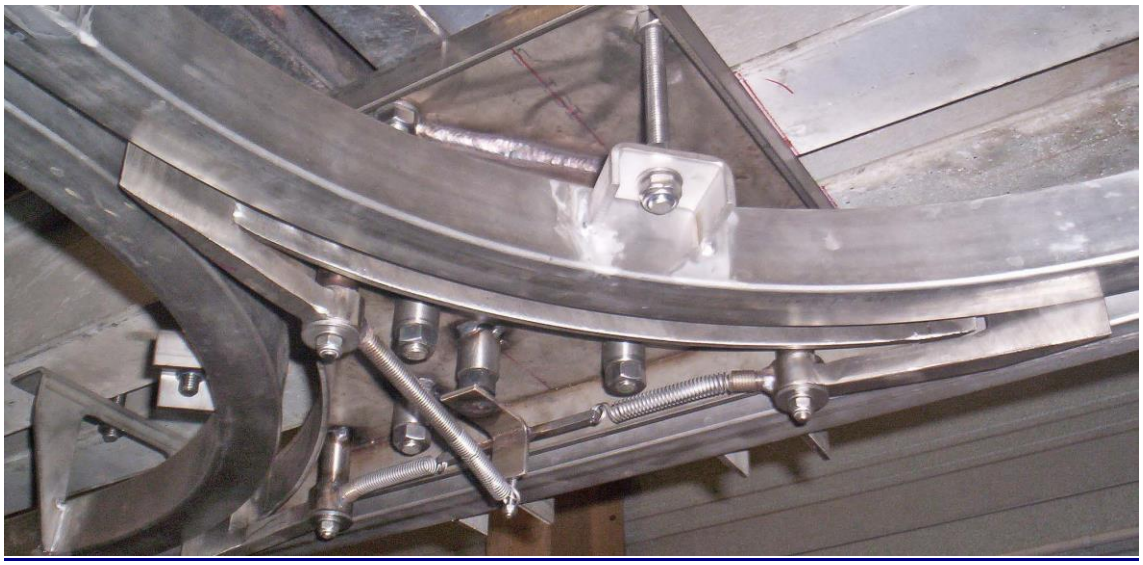

Descripción:

- Fabricado en acero inoxidable AISI – 304 con perfil tubular 50x40x2 o 60x40x3 y con silletas soportes en pletina cortada a láser de espesor 6mm
- Estrella fabricada mediante chapa cortada a láser de espesor 5mm y pletinas 50x4 con pletinas de refuerzo
- Soporte superior fabricado igualmente en chapa inoxidable de espesor 5mm cortada a láser y plegada para dar rigidez al triple
- El soporte superior permite la sujeción del triple a la estructura mediante cuatro puntos, además de los tres propios de las silletas soportes, aportándole total estabilidad
- Se le puede colocar tres agujas de dirección con cuerdas de nylon para su movimiento

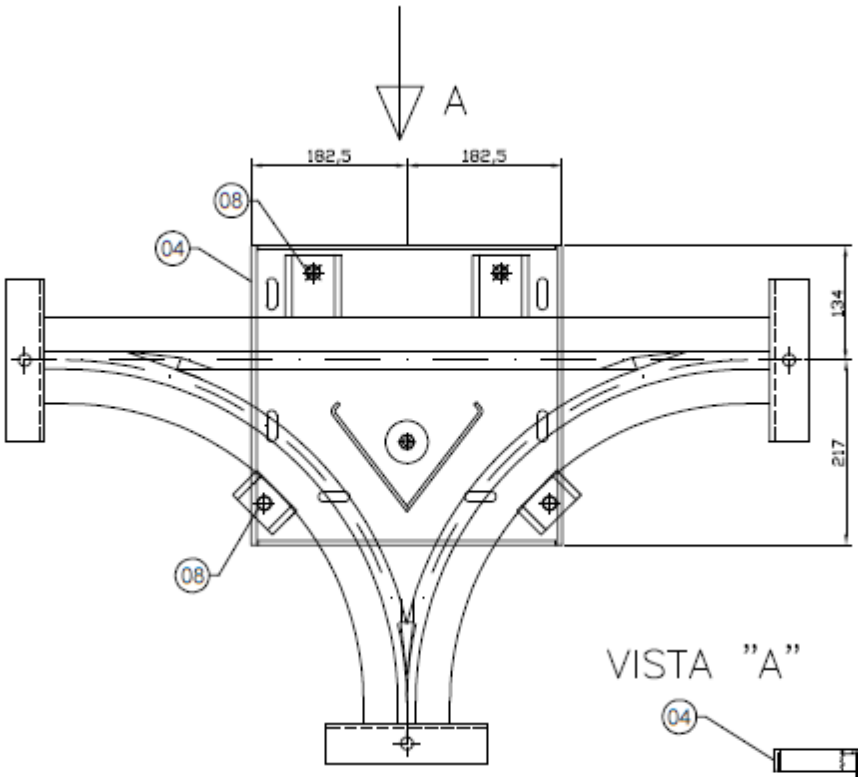

VISTA "A"

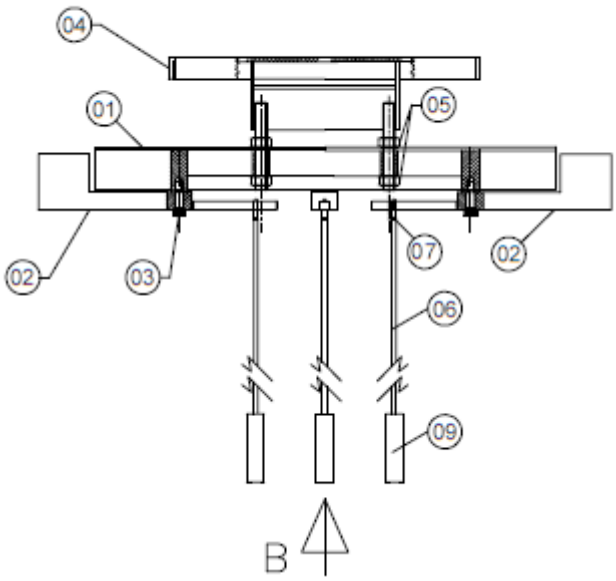
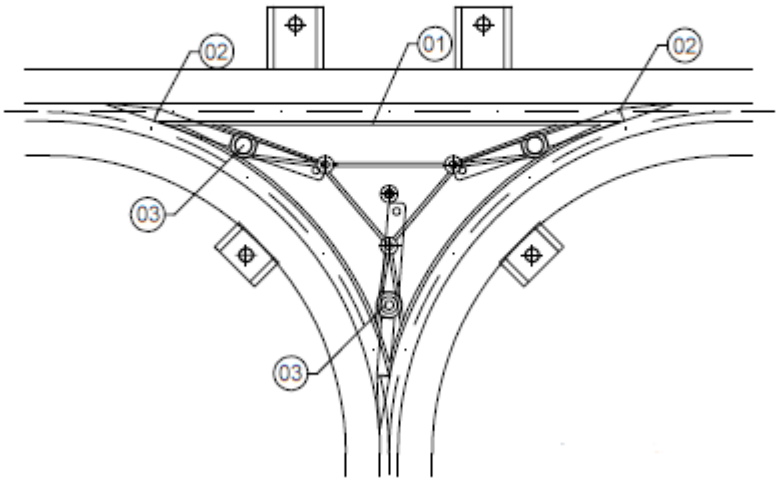
VISTA "B"