VIA BIRRAIL ALUMINIO

VIA RECTA BIRRAIL ALUMINIO V50/105

Descripción

Perfil de la vía aérea constituido de aluminio extruido de aleación 6063 con tratamiento de temple T-5.

Momento de inercia de la vía birraíl igual a 46,44 cm^4

Sección de la vía diseñada para permitir la rodadura de los carros de transporte sobre ella y a la vez facilitar el montaje de los elementos necesarios para la sujeción de la misma.

Sujeción de la vía a viga de estructura de manutención mediante silleta de fundición de aluminio, cuya resistencia a rotura obtenida mediante ensayo mecánico tiene un valor mínimo de 2.240 Kg.

Elementos de unión de las silletas a la viga de manutención fabricados en acero inoxidable AISI-304.

Tornillería en acero inoxidable inox AISI-304.

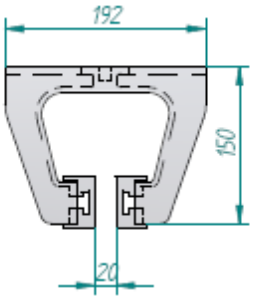

Requisitos Legales:

- Tornillería según normas DIN.
- Tolerancias dimensionales perfil de la vía según norma UNE 30.066.89/ISO 6362-4
- Tratamiento de temple T-5 del perfil de la vía según norma UNE-EN-755-2:1998
- Aleación de las silletas según UNE 38252 1ª revisión.

Requisitos voluntarios:

- Gran resistencia a la corrosión
- Facilidad de montaje
- Separación general de silletas igual a 600 mm.

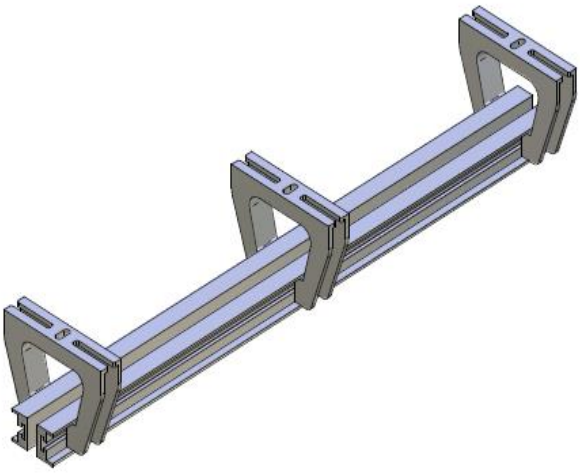

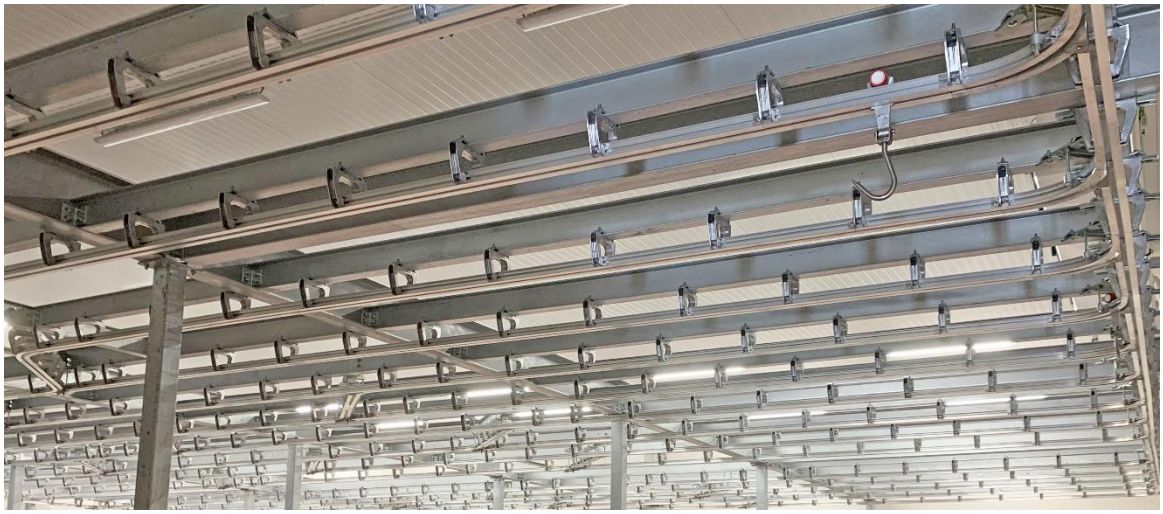

MECANOVA
MECANOVA
MECANOVA
MECANOVA
MECANOVA
MECANOVA
MECANOVA
MECANOVA
MECANOVA

CURVA 90º VIA DE 50 BRIDA 105

Datos Técnicos

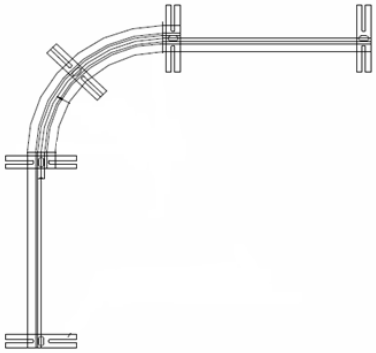

Perfil de la vía aérea constituido de aluminio extruido de aleación 6063 con tratamiento de temple T-5.

Momento de inercia de la vía birraíl igual a 46,44 cm^4

Sección de la vía diseñada para permitir la rodadura de los carros de transporte sobre ella y a la vez facilitar el montaje de los elementos necesarios para la sujeción de la misma.

Sujeción de la vía a viga de estructura de manutención mediante silleta de fundición de aluminio aleación Al-12 Si UNE 38252 1ª R, cuya resistencia a rotura obtenida mediante ensayo mecánico tiene un valor mínimo de 2.240 Kg.

Elementos de unión de las silletas a la viga de manutención fabricados en acero inoxidable AISI-304.

Tornillería en acero inoxidable inox AISI-304.

CAMBIO 2 DIRECCIONES VIA DE 50 BRIDA 105

Datos Técnicos

- Perfil de la vía aérea constituido de aluminio extruido de aleación 6063 con tratamiento de temple T-5.
- Momento de inercia de la vía birraíl igual a 46,44 cm^4
- Sección de la vía diseñada para permitir la rodadura de los carros de transporte sobre ella y a la vez facilitar el montaje de los elementos necesarios para la sujeción de la misma.
- Sujeción de la vía a viga de estructura de manutención mediante silleta de fundición de aluminio, cuya resistencia a rotura obtenida mediante ensayo mecánico tiene un valor mínimo de 2.240 Kg.
- Permite la bifurcación de la línea de red aérea en dos direcciones perpendiculares, a derecha o a izquierda, mediante una pieza en forma de cuña de fundición de aluminio.
- Elementos de unión de las silletas a la viga de manutención fabricados en acero inoxidable AISI-304.
- Tornillería en acero inoxidable inox AISI-304.

Requisitos Legales

- Tornillería según normas DIN.
- Aleación de las silletas según UNE 38252 1ª revisión.
- Tolerancias dimensionales perfil de la vía según norma UNE 30.066.89/ISO 6362-4.
- Tratamiento de temple T-5 del perfil de la vía según norma UNE-EN-755-2:1998.

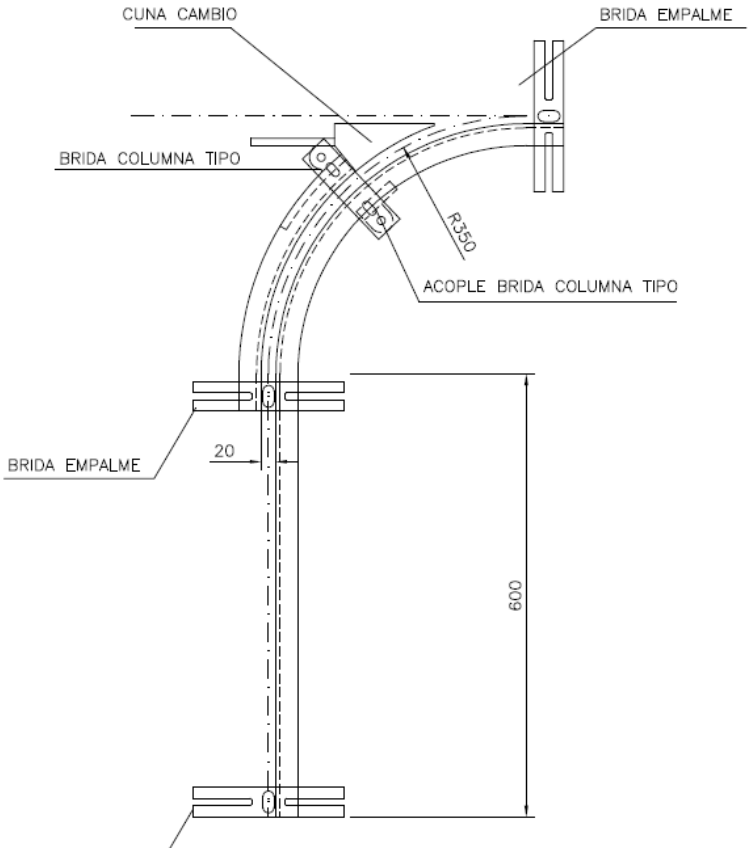
CUNA CAMBIO
BRIDA EMPALME
BRIDA COLUMNA TIPO
R350
ACOPLE BRIDA COLUMNA TIPO
BRIDA EMPALME
20
600

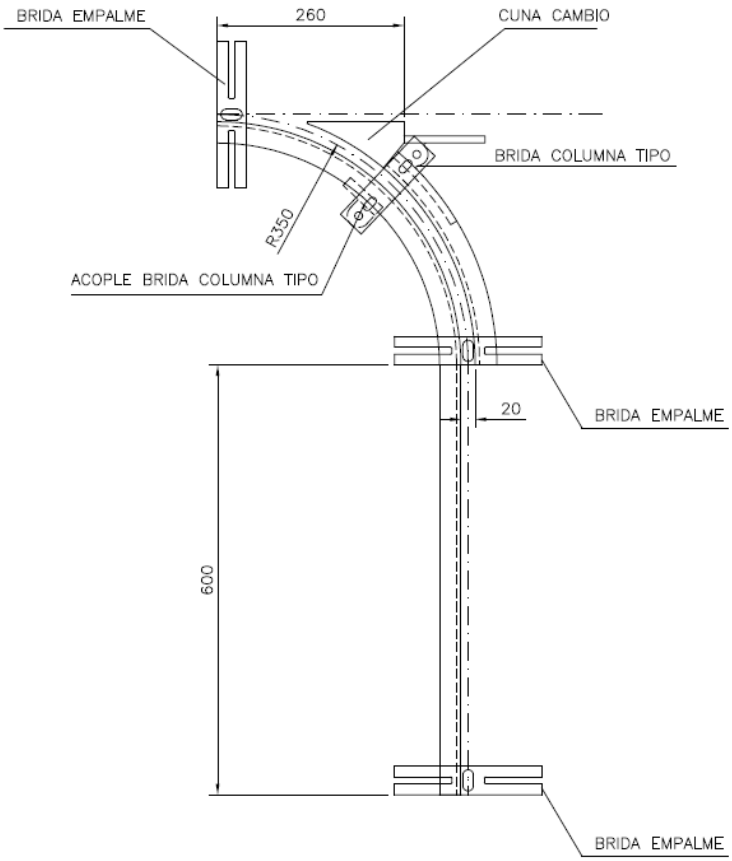
BRIDA EMPALME
260
CUNA CAMBIO
BRIDA COLUMNA TIPO
R350
ACOPLE BRIDA COLUMNA TIPO
20
BRIDA EMPALME
600
BRIDA EMPALME

CAMBIO 3 DIRECCIONES VÍA DE 50 BRIDA 105

Datos Técnicos

- Perfil de la vía aérea constituido de aluminio extruido de aleación 6063 con tratamiento de temple T-5.
- Momento de inercia de la vía birraíl igual a 46,44 cm^4
- Sección de la vía diseñada para permitir la rodadura de los carros de transporte sobre ella y a la vez facilitar el montaje de los elementos necesarios para la sujeción de la misma.
- Sujeción de la vía a viga de estructura de manutención mediante silleta de fundición de aluminio, cuya resistencia a rotura obtenida mediante ensayo mecánico tiene un valor mínimo de 2.240 Kg.
- Permite la bifurcación de la línea de red aérea en tres direcciones perpendiculares, sea cual sea la dirección por la que se entre al cambio mediante una pieza en forma de cuña fabricada totalmente en perfil de aluminio de la vía.
- Elementos de unión de las silletas a la viga de manutención fabricados en acero inoxidable AISI-304.
- Tornillería en acero inoxidable inox AISI-304.

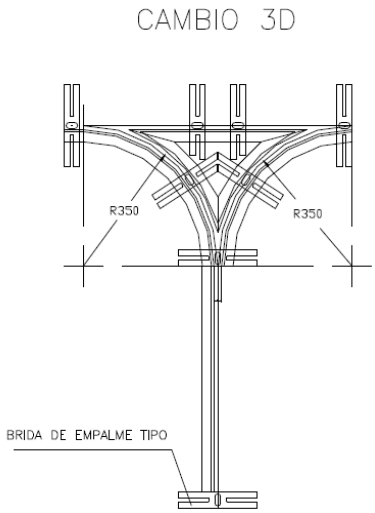

Requisitos Legales

- Tornillería según normas DIN.
- Aleación de las silletas según UNE 38252 1ª revisión.
- Tolerancias dimensionales perfil de la vía según norma UNE 30.066.89/ISO 6362-4.
- Tratamiento de temple T-5 del perfil de la vía según norma UNE-EN-755-2:1998.

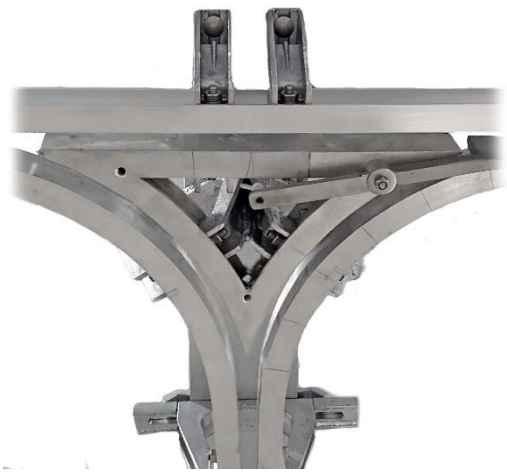

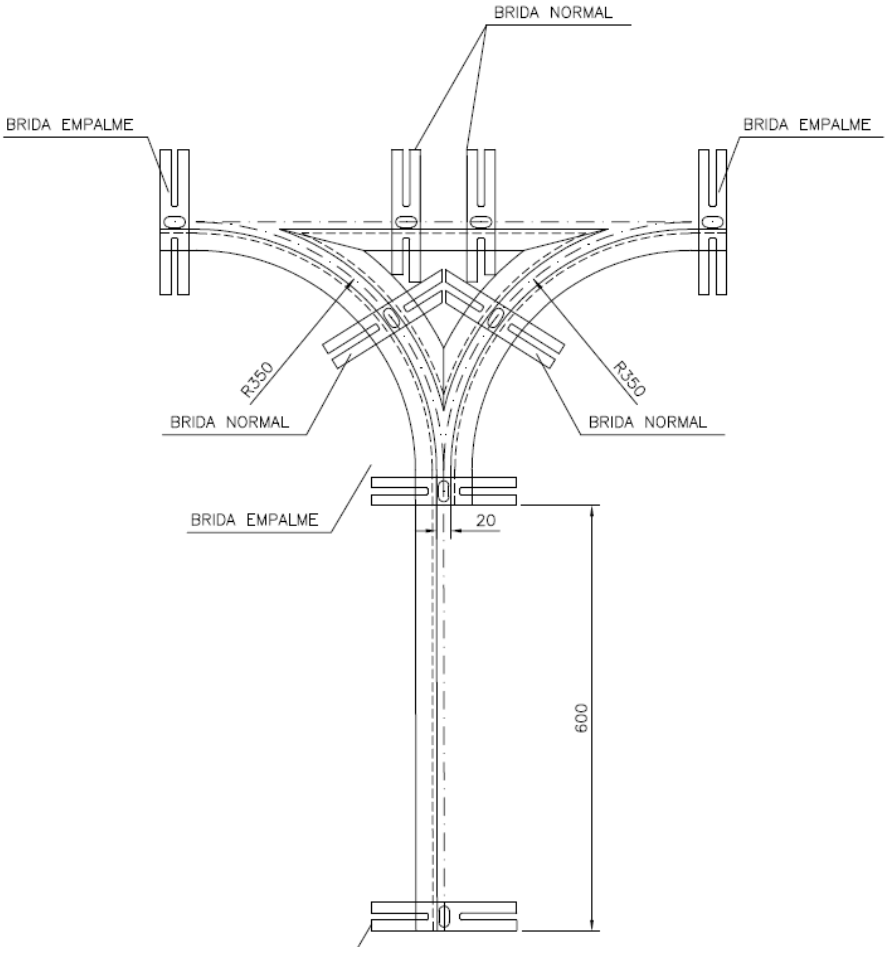
BRIDA NORMAL
BRIDA EMPALME
BRIDA EMPALME
R350
R350
BRIDA NORMAL
BRIDA NORMAL
BRIDA EMPALME
20
600

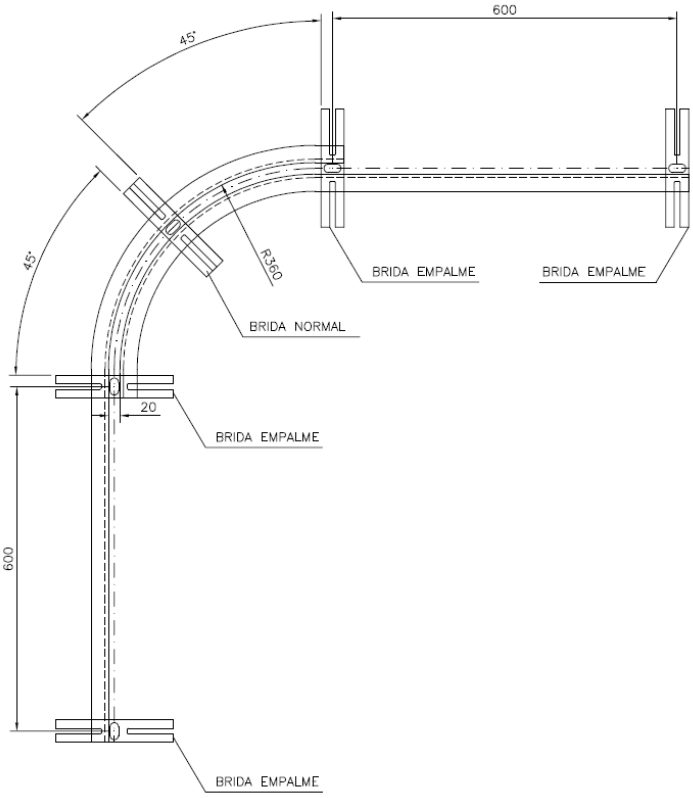
600
45°
45°
R360
BRIDA EMPALME
BRIDA EMPALME
BRIDA NORMAL
20
BRIDA EMPALME
600
BRIDA EMPALME
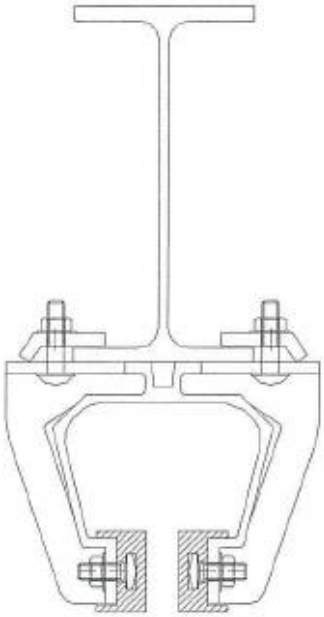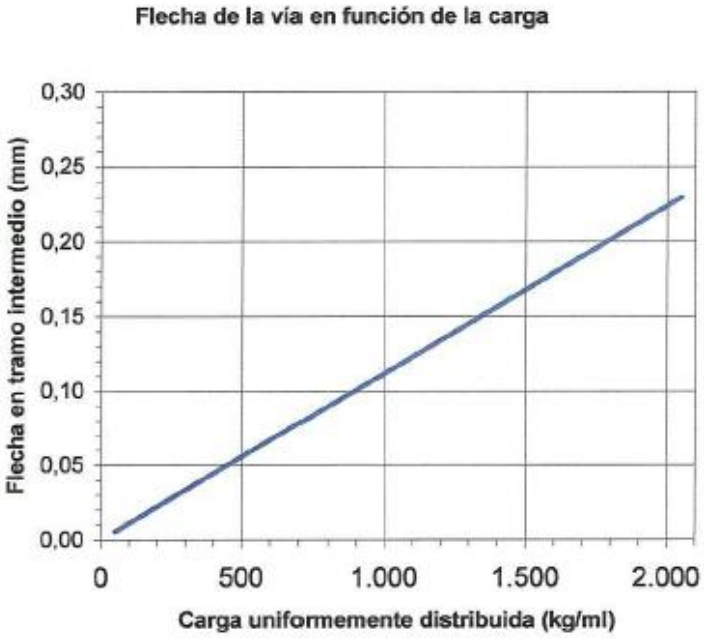
VÍA BIRRAÍL V50 BRIDA 105 MODELO MECANOVA