VIA DE PLETINA

Características técnicas:

- Perfil de la vía aérea constituido de pletina en acero S-275-JR con acabado galvanizado. También está disponible el perfil de vía pletina en Acero Inoxidable AISI – 304.
- La pletina estándar para bovino será de 100x12 mm y de 60x12mm para porcino.
- Momentos de inercia de la vía igual a 33,5 cm4
- Sección de la vía diseñada para permitir la rodadura de los carros de transporte sobre ella y a la vez facilitar el montaje de los elementos necesarios para la sujeción de la misma.
- La sujeción de la vía a viga de estructura de manutención se puede realizar bien mediante silleta de perfiles en acero S-275-JR de UPN-60x30 junto con un angular para la fijación a viga, dependiendo de la instalación.
- Elementos de unión de las silletas a la viga de manutención fabricados en acero S-275-JR galvanizado o en Acero Inoxidable AISI - 304.
- Tornillería zincada.
- Cota de rodadura: En función de la instalación

Requisitos legales:

- Tornillería según normas DIN.
- Aleación de las silletas según UNE 38252 1ª revisión.

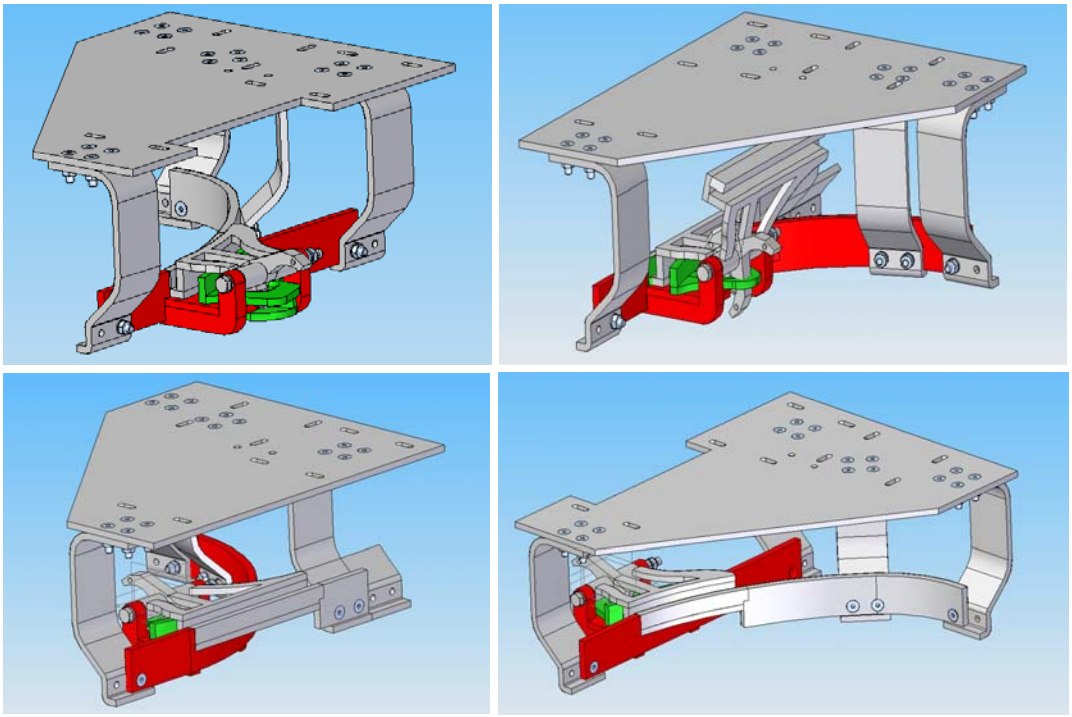

MECANOVA
Carretera Toledo – Ávila, Km. 21 – 45.524 Toledo
www.mecanova.es

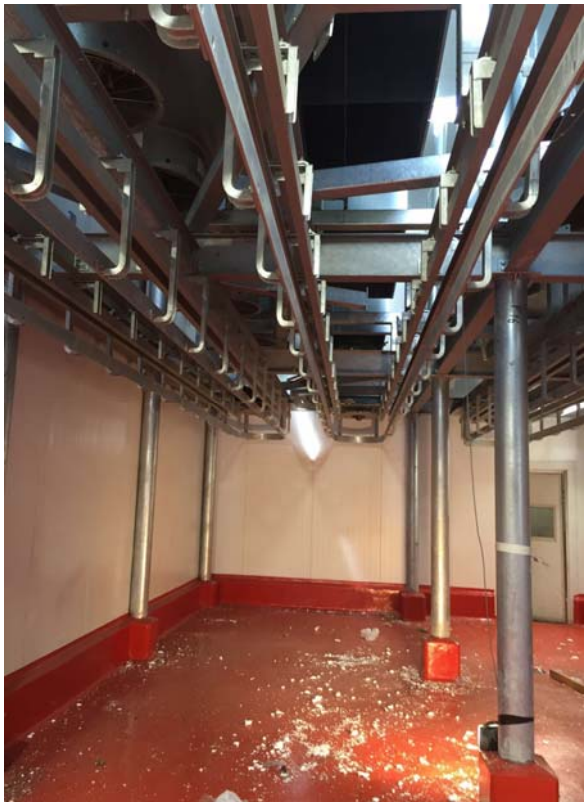

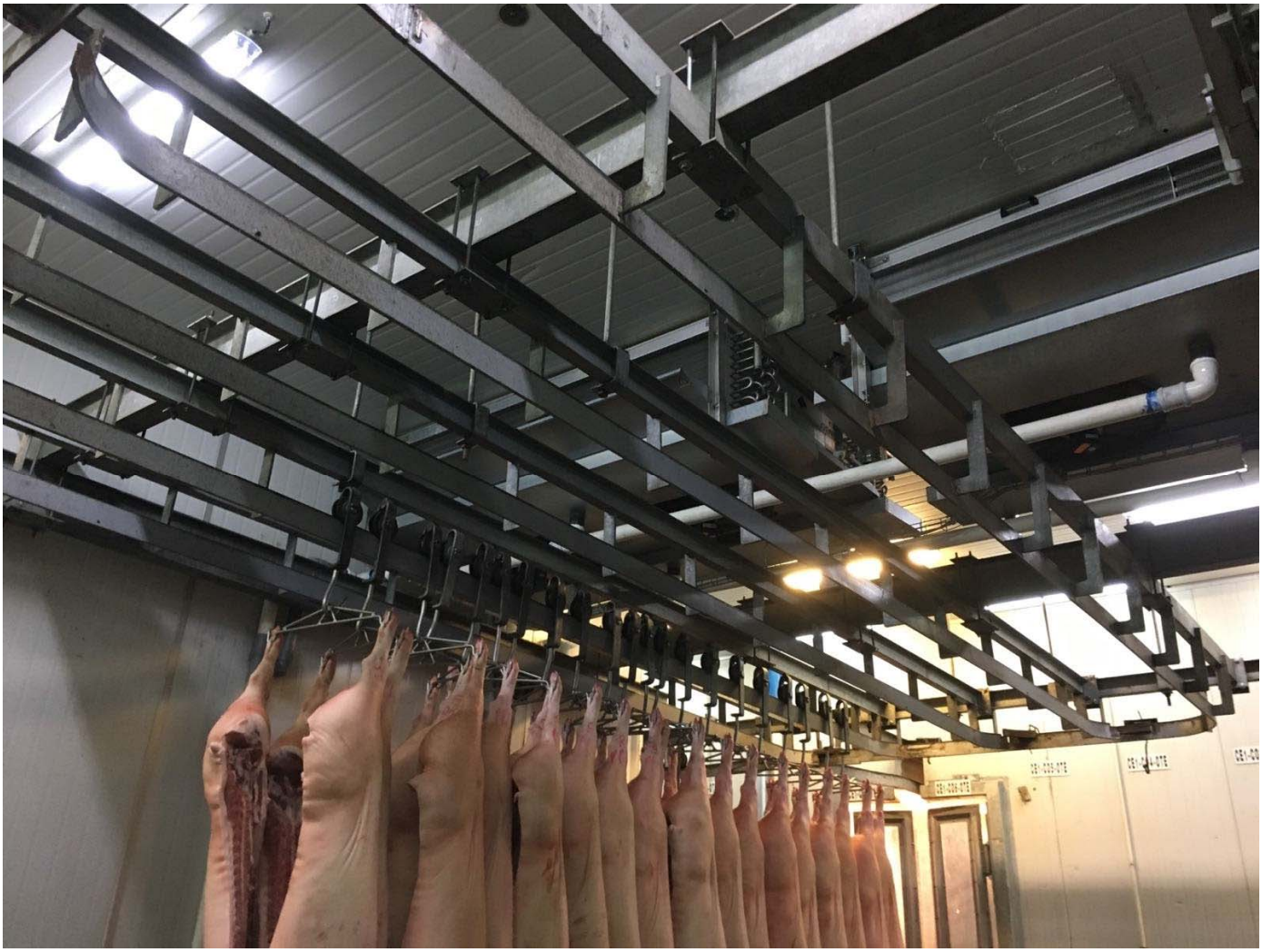

MECANOVA
Carretera Toledo – Ávila, Km. 21 – 45.524 Toledo
www.mecanova.es

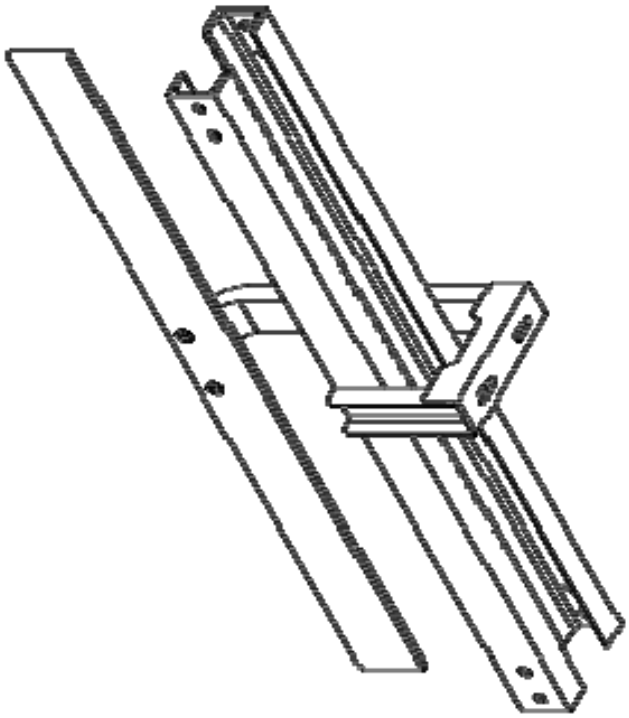

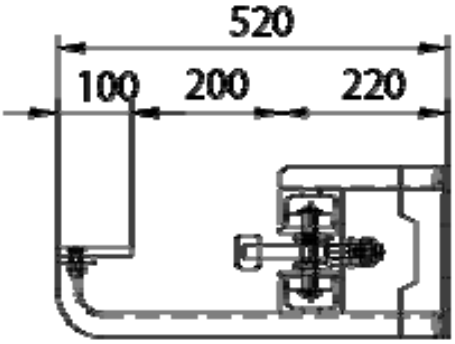
520
100
200
220

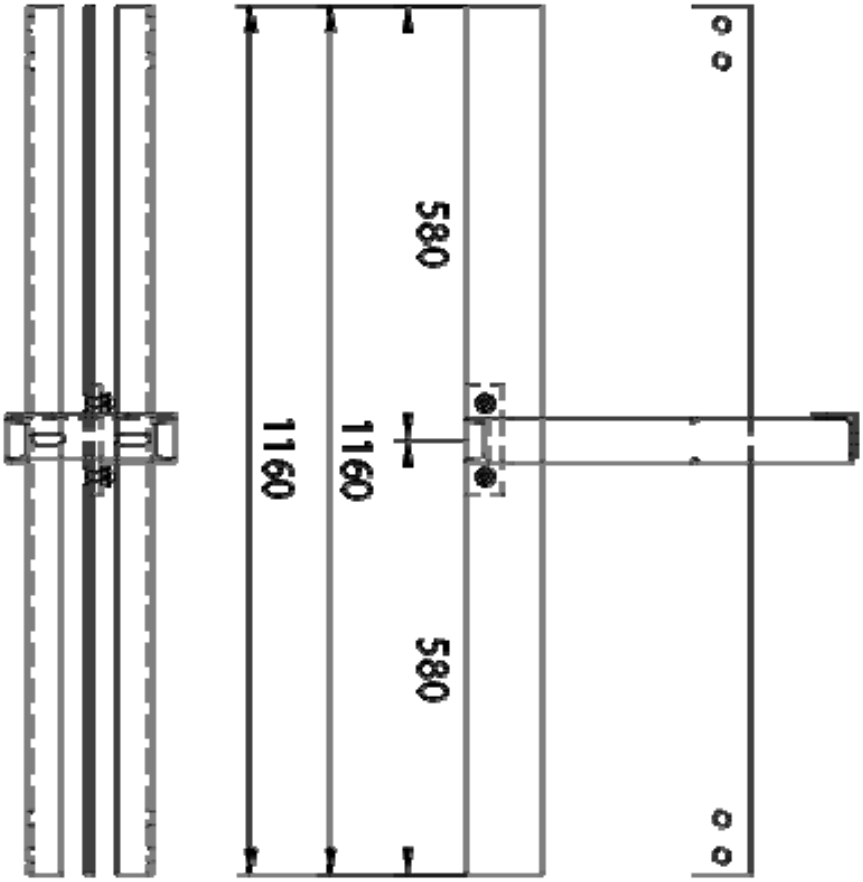
580
1160
1160
580

TRANSPORTADOR
TRAMO UPH-40

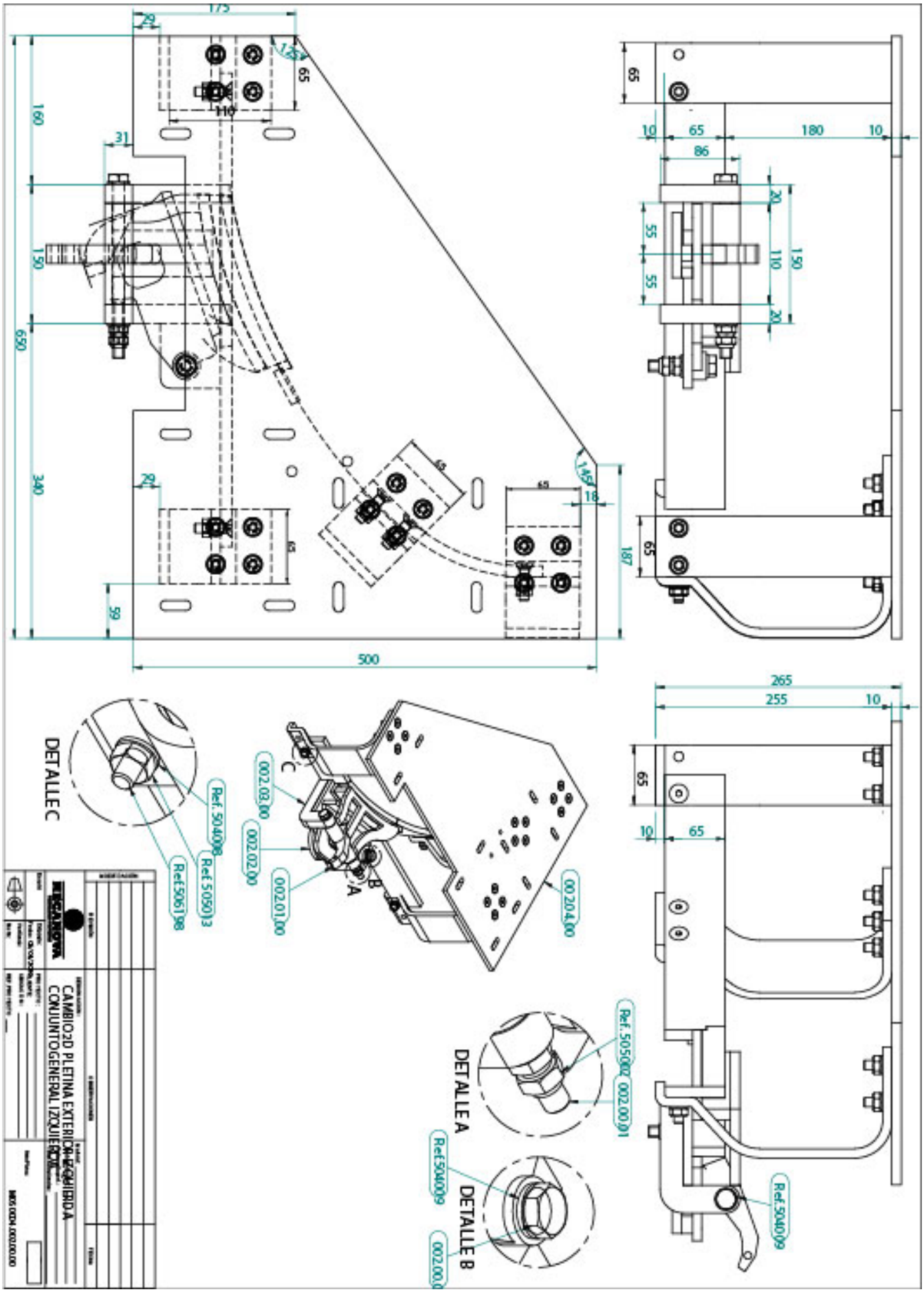
DETALLE C
Ref. 504008
Ref 505013
Ref 506198
002.03.00
002.02.00
002.01.00
002.04.00
DETALLE A
Ref. 505002
002.00.01
DETALLE B
Ref 504009
002.00.0
Ref 504009
CAMBIO 2D PLETINA EXTERIOR EQUILIBRADA
CONJUNTO GENERAL IZQUIERDO

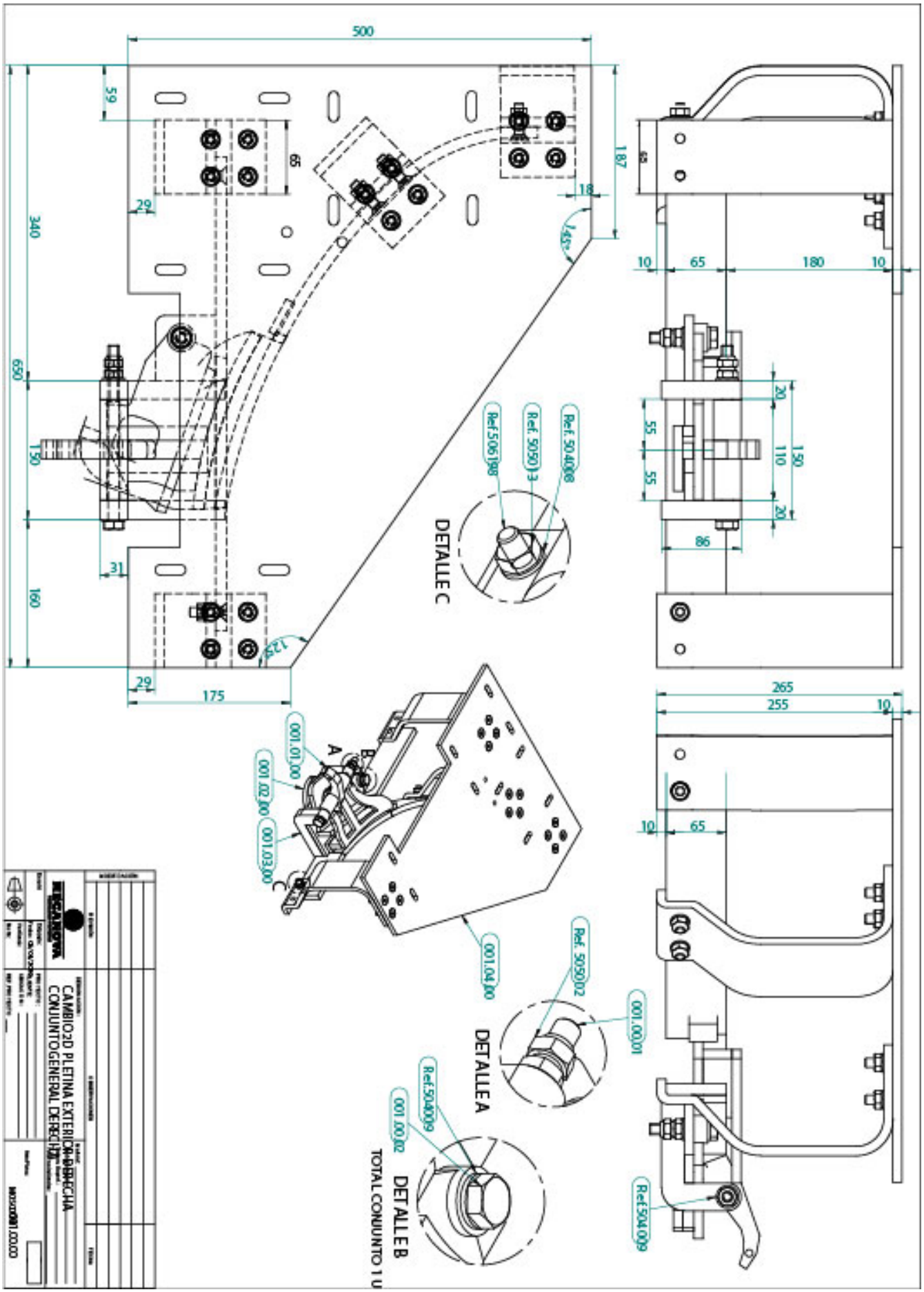
500
59
340
650
150
160
29
31
175
65
187
18
145°
125°
10
180
20
55
110
86
265
255
DETALLE C
DETALLE A
DETALLE B
Ref. 504008
Ref. 505013
Ref. 506198
Ref. 505002
Ref. 504009
001.01.00
001.02.00
001.03.00
001.04.00
001.00.01
001.00.02
A
B
C
CAMBIO 2D PLETINA EXTERIOR DERECHA
CONJUNTO GENERAL DERECHO

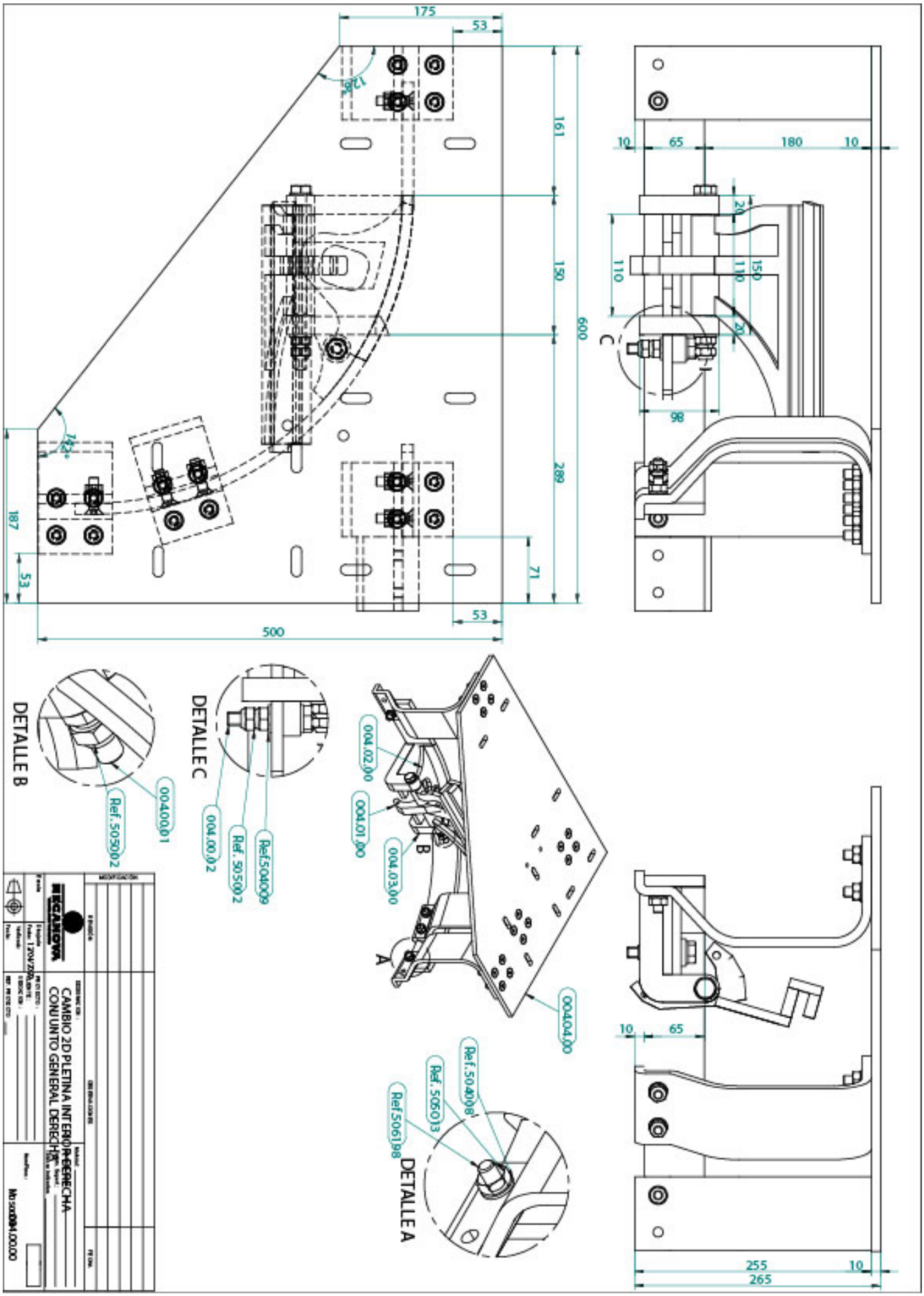
175
53
128°
161
150
600
289
71
53
500
187
53
10
65
180
10
20
110
150
110
20
C
98
DETALLE B
Ref.505002
004.00.01
DETALLE C
004.00.02
Ref. 505002
Ref.504009
004.02.00
004.01.00
004.03.00
B
A
004.04.00
Ref.504008
Ref. 505013
Ref.506198
DETALLE A
10
65
255
10
265
MECANOVA
CAMBIO 2D PLETINA INTERIOR DERECHA
CONJUNTO GENERAL DERECHA

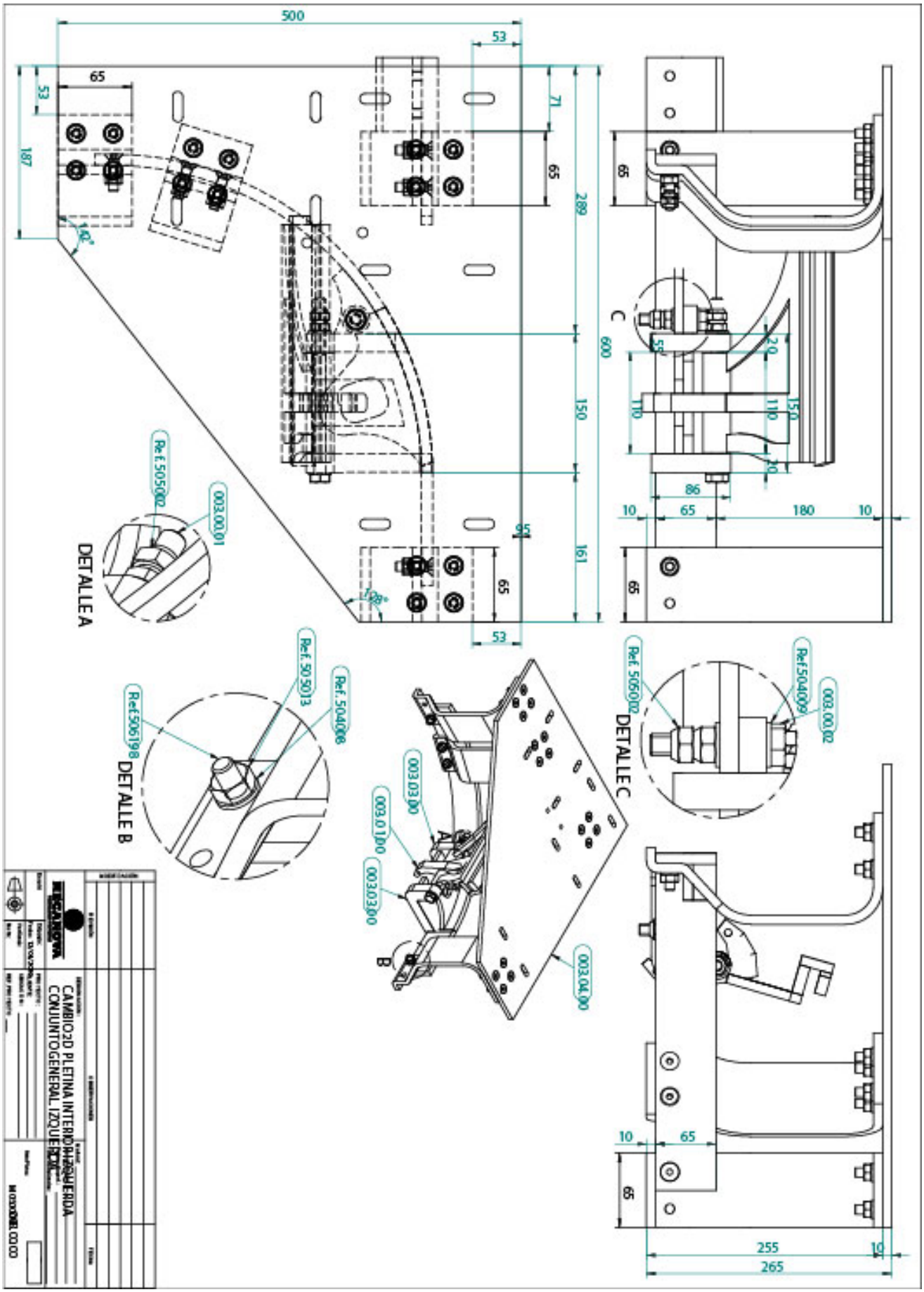
DETALLE A
DETALLE B
DETALLE C
CAMBIO 2D PLETINA INTERIOR IZQUIERDA
CONJUNTO GENERAL IZQUIERDA