BOX CONVENCIONAL DE VACUNO

Descripción

El Box Convencional es una máquina diseñada para facilitar las tareas de aturdido de reses de vacuno. Consiste en un box de inmovilizado construido en acero galvanizado. El animal proveniente de los corrales se aproxima a la puerta de entrada acompañado por el operario. Una vez dentro, el operario cierra la puerta de entrada para que el animal no pueda retroceder. Dicha puerta está accionada mediante un cilindro neumático. Una vez realizado el proceso de aturdido, el operario asignado para esta operación abre la puerta lateral para el animal vuelva a salir. Todas las compuertas son accionadas por el operario mediante un dispositivo de fácil utilización.

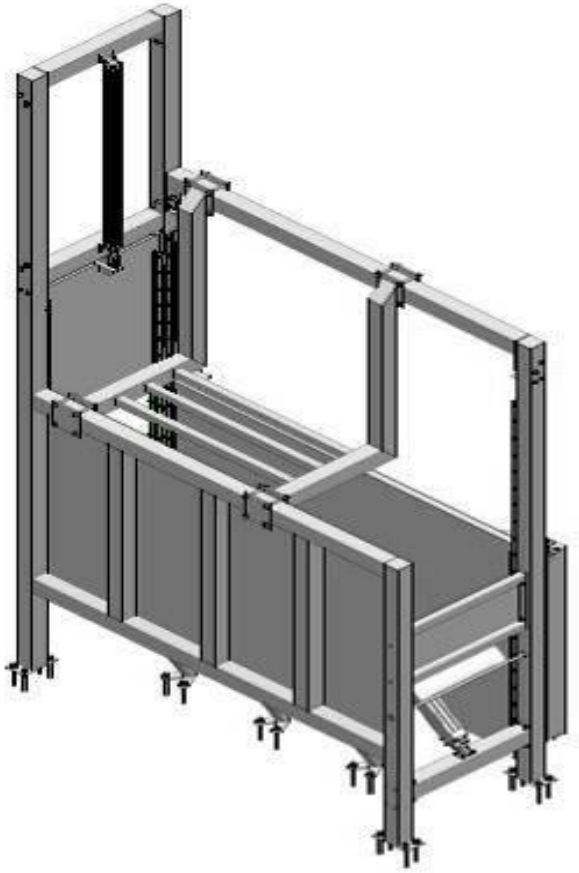

El box permite el atrapamiento del animal para que el operador pueda realizar el aturdimiento de éste lo más rápidamente posible, para la posterior evacuación e hizado para sangrado.
El equipo cuenta con una puerta seccional de entrada que dosifica la entrada de los animales a la vez que limita la visibilidad del que lo sigue.

Una vez dentro, el box cuenta con una puerta lateral de empuje que permite obligar al animal, de distintos tamaños a caminar hasta la parte delantera del box, sacando la cabeza por otra puerta tipo guillotina con hueco para el cuello.

En esta situación, la puerta o guillotina se eleva, impidiendo que el animal esconda la cabeza, momento en el que el operador puede aturdir cómodamente.

Una vez aturdido el animal, la puerta guillotina libera el cuello y la cabeza, mientras que la puerta seccional se eleva, permitiendo la salida del animal y su caída a la mesa o cuba de recepción.

Datos Técnicos

- Fabricado en S275 JR galvanizado en caliente, con opción de fabricarlo en acero inoxidable AISI 304
- Puerta seccionadora de entrada fabricada con tubo estructural 100x100x4
    - Guía de puerta fabricada mediante angular de 50X50x5 y polietileno 1000 de ancho 50. Equipa cilindro neumático ϕ 60 carrera 1200
- Bastidor de puerta fabricado en tubo de 50x20x2 y chapa espesor 4 mm
- Bastidor del box fabricado en tubo 100x100x4
- Puerta de empuje lateral trasero fabricada en chapa de espesor 10mm
- Atrapamiento de cabeza fabricada mediante chapa de espesor 10mm y poliétileno 1000 de espesor 40 mm mecanizada. Equipa cilindros neumáticos de diámetro 120 carrera 400
- Puerta de salida fabricada con armazón de tubo estructural cuadrado de 100x100x4. Guía lateral en ángulo de 40x40x4 con teflón de 30x10. Equipa cilindros neumáticos de diámetro 80 carrera 1200
- Cuadro neumático de control situada encima del Box. Incluye válvulas de palanca y unidad de lubricación de aire

Modelos disponibles:

- **M 102 001 Box de Abatimiento**
  Modelo convencional que incluye:
    - Puerta de entrada
    - Puerta de salida
    - Con incorporación opcional de: (modelo siguiente)
- **M 102 006**: **Puerta lateral** de empuje y sistema de atrapamiento de cabeza

Exclusiones:

Obra civil
Sistema de aturdido
Manga de entrada

MECANOVA

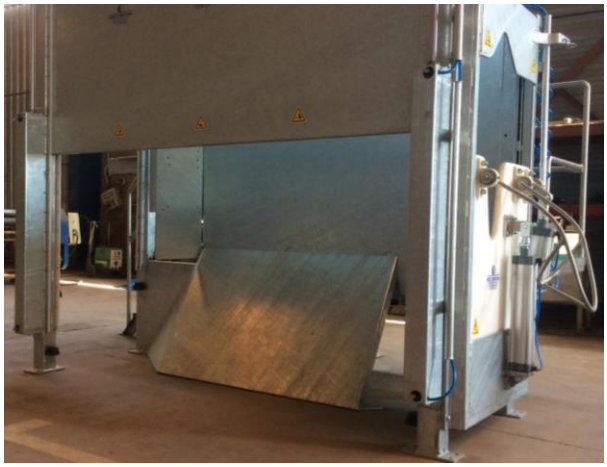

MECANOVA

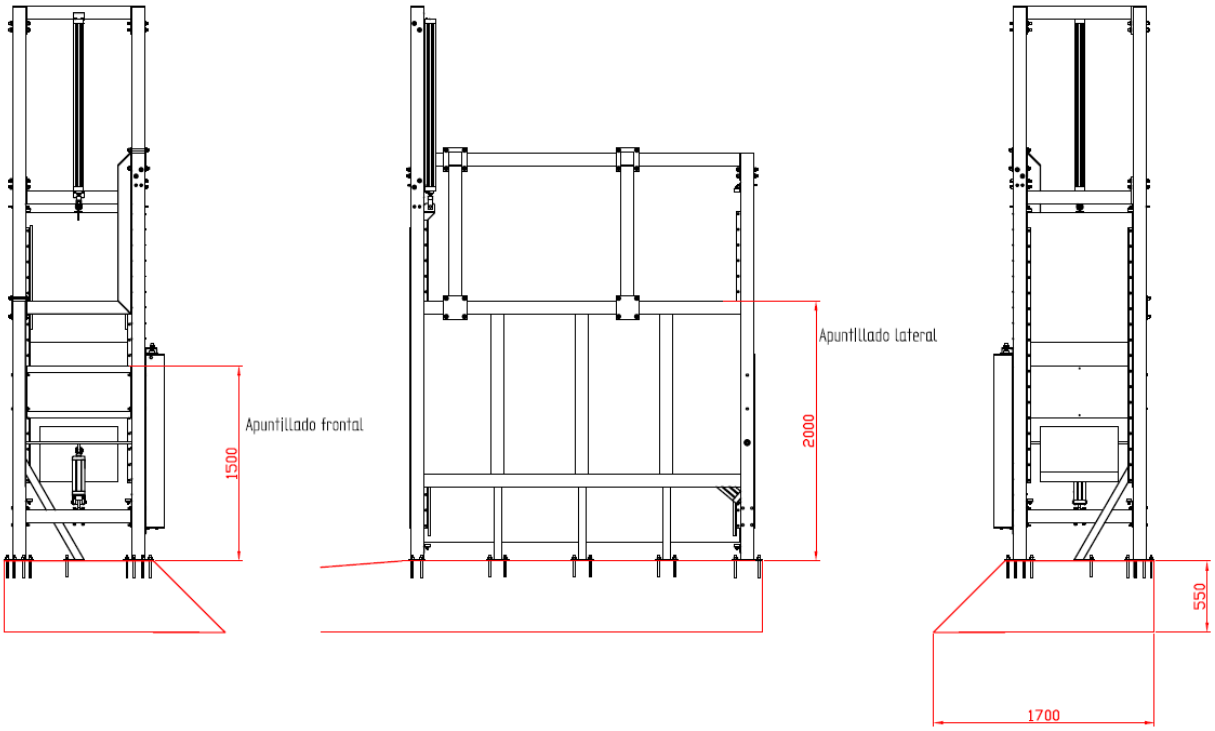
Apuntillado frontal
1500
Apuntillado lateral
2000
550
1700

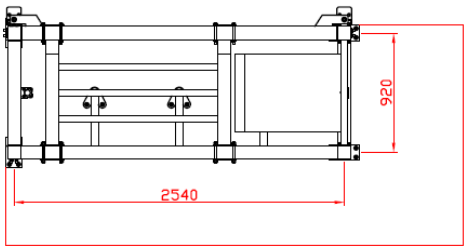
920
2540