M102212

PLATAFORMA FIJA PARA VACUNO

Descripción:

Puesto de trabajo en altura diseñado para los trabajos de faenado de vacuno. Consiste en una plataforma fija de acero inoxidable, la cual lleva una escalera por uno de los laterales para su acceso.

La plataforma está preparada para la instalación de lavamanos y esterilizador de cuchillos, así como de la herramienta necesaria para la realización de la operación.

Las dimensiones de las plataformas pueden variar dependiendo del cliente, ya que pueden hacerse:

- Individuales
- Dobles
- Colectivas

Está fabricada en acero inoxidable AISI 304, monta una rejilla de poliéster antideslizante de 40 mm de luz. Este suelo permite una total seguridad del operario, reduce la fatiga y facilita la limpieza.

Modelos:

- Plataforma de Sangrado
- Plataforma de corte de manos y cuernos y anudado de esófago
- Plataforma cular
- Plataforma de apertura de pecho
- Plataforma de inspección y pesado

Nota: Aunque pueden añadirse al presupuesto del producto, en el precio estándar no están incluidos los siguientes elementos:

- *Lavamanos*
- *Esterilizador*
- *Herramienta necesaria para la operación*
- *Suelo en el caso de ser con mortero y resina*

Datos Técnicos:

- Fabricada íntegramente en acero inoxidable AISI 304
- Se pueden realizar a diferentes alturas, equipa patas regulables en altura, escalera conforme a la normativa europea y barandillas de seguridad, y también suelo de rejilla de poliéster
- Bastidor en tubo 60x40x2
- Barandilla en tubo redondo de 30x2
- Rodapiés mediante pletina inox de espersor 5mm
- Escalera mediante tubo 60x40x2 y ángulo de 40x40x4
- Protección frontal al roce con la carne mediante barra de polietileno de 100x10
- Patas fabricadas en tubo de 100x100x4 y 80x80x3 terminadas en placas de 200x200x10

MECANOVA
Ctra.Toledo – Avila, km.21,2. 45524 Rielves - TOLEDO
www.mecanova.es
comercial@mecanova.es

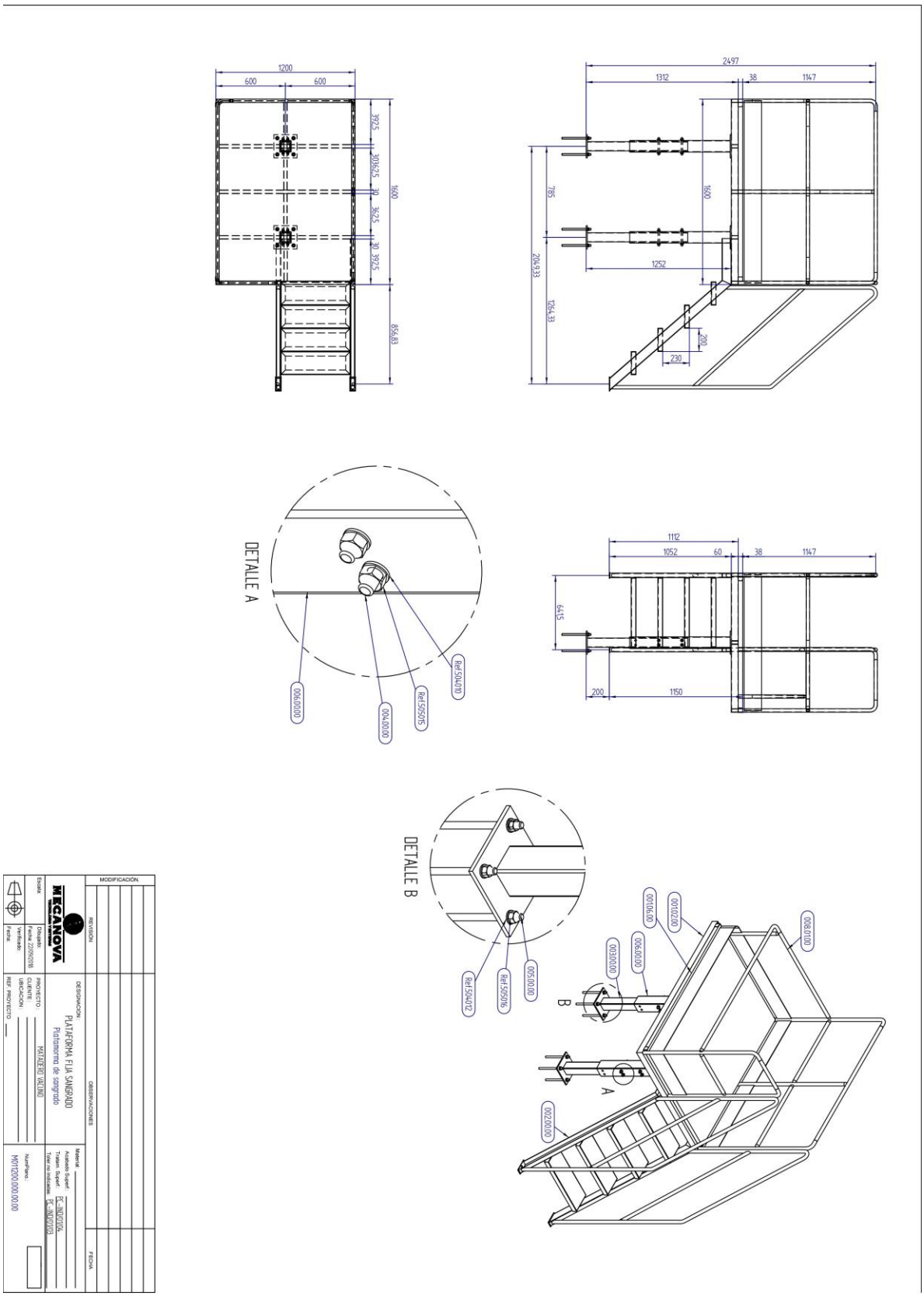
1200
600
600
392,5
30362,5
30
362,5
30
392,5
1600
856,83
2497
1312
38
1147
785
1600
2049,33
1252
1264,33
200
230
DETALLE A
Ref.504010
Ref.505015
004.00.00
006.00.00
1112
1052
60
38
1147
641,5
200
1150
DETALLE B
Ref.504012
Ref.505016
005.00.00
B
A
003.00.00
006.00.00
001.06.00
001.02.00
008.01.00
002.00.00
MODIFICACIÓN.
REVISIÓN
OBSERVACIONES
FECHA
MECANOVA
DESIGNACIÓN:
PLATAFORMA FIJA SANGRADO
Plataforma de sangrado
PROYECTO:
MATADERO VACUNO
CLIENTE:
UBICACIÓN:
REF. PROYECTO:
Material:
Acabado Superf.:
Tratam. Superf.:
Tolerancia indicada:
PC-INDO1/04
PC-INDO1/03
NumPlano:
M011200.000.00.00
Escala:
Dibujado:
Fecha: 22/09/2018
Verificado:
Fecha:

MECANOVA
Ctra.Toledo – Avila, km.21,2. 45524 Rielves - TOLEDO
www.mecanova.es
comercial@mecanova.es

MECANOVA
Ctra.Toledo – Avila, km.21,2. 45524 Rielves - TOLEDO
www.mecanova.es
comercial@mecanova.es