M102302

DESOLLADORA HIDRÁULICA V-40

Descripción:

Máquina de desollado (o descuerado) de res para producciones entre 30 y 45 vacunos por hora con animales de menos de 600 kg en pie.

El desuelle o descuerado con este equipo se produce desde la parte superior de las patas del animal hasta la cabeza. El equipo cuenta con bombo que enrolla la piel traccionado con motor hidráulico. El empuje es igualmente hidráulico con una carrera de 1800 mm.

La desolladora permite la colocación de dos plataformas hidráulicas o neumáticas en ambos lados para acompañar el desprendimiento de la piel. El enrollado y desenrollado de la piel se produce a velocidad variable y progresiva para evitar desgarros en la piel y reducir al máximo tiempo el desenrollado. El manejo de la máquina se realiza en cuadro situado a una de las plataformas con protección IP66 y tensión a 24 voltios.

Existe la opción de colocar brazo de estimulación eléctrica durante el desollado (se colocará aparte). Existe la opción de colocar sujetador de patas.

Datos Técnicos:

- Desolladora de 15 HP
- Fabricada en acero inoxidable. El amarre a estructura está fabricado en Acero S275 JR galvanizado en caliente
- Equipa central hidráulica con motor eléctrico de 15 HP, depósito de aceite para 180 litros, aceite recomendado ISO 46, con unidad de enfriamiento de aceite
- Cilindro hidráulico de empuje 50-100/115 carrera 1800 mm
- Motor orbital de enrollado WR-080-SPE-A Φ25 Danfoss
- Reductor Engro 046-29 I8 32.40
- Manejo mediante cuadro de mando a 24v y protección IP66
- Cuadro eléctrico de manejo y control incluido
- Conducciones hidráulicas rígidas y flexibles en la máquina
- Mangueras incluidas para la colocación del equipo hidráulico sobre la máquina por encima del panel o en otras ubicaciones. Las conducciones e instalación no están incluidas
- Aceite de primera carga no incluido

MECANOVA
Ctra. Toledo-Ávila, km. 21,200. 45524 Rielves TOLEDO
www.mecanova.es

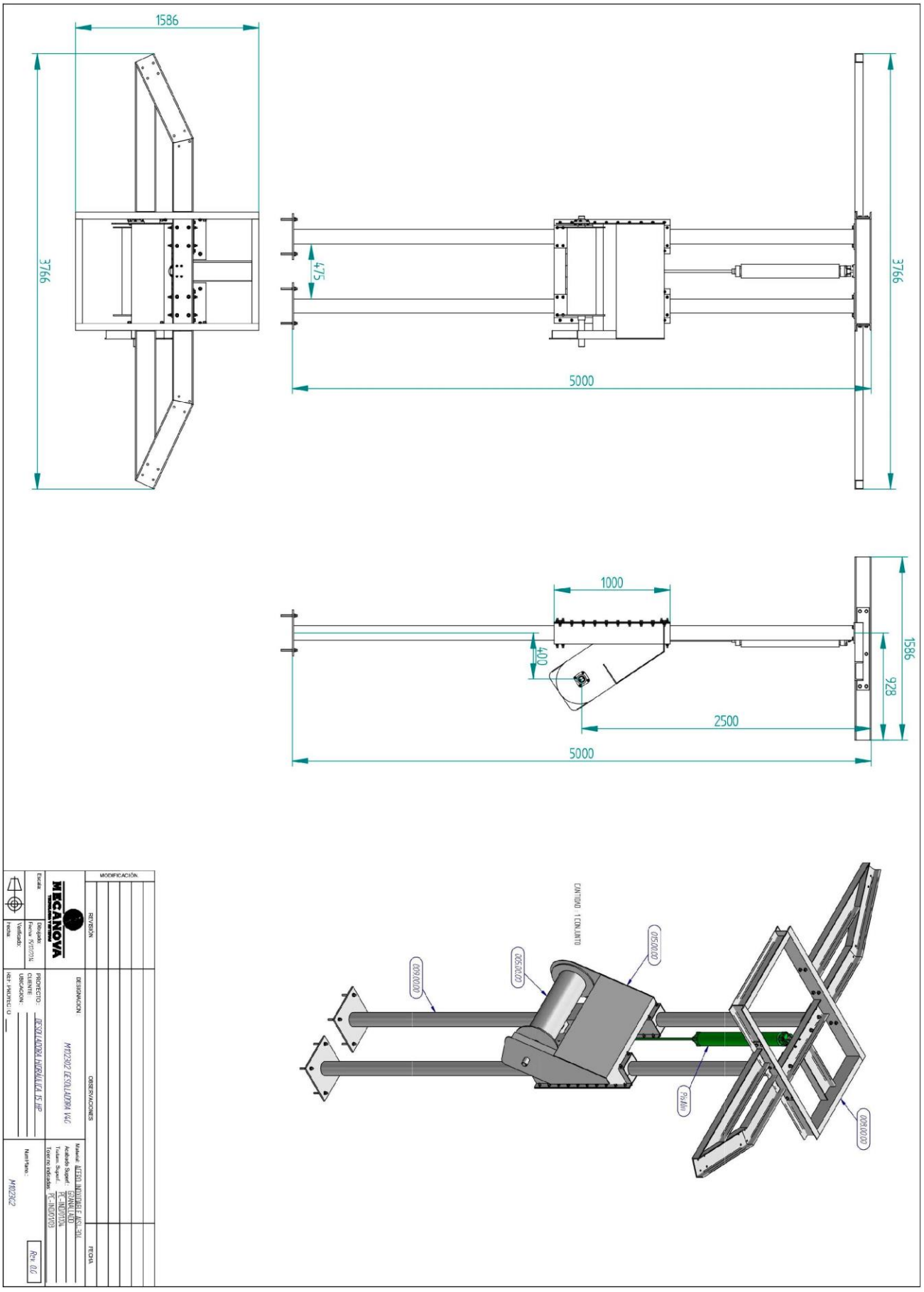
1586
3766
475
5000
1000
400
2500
928
CANTIDAD 1 CONJUNTO
009.00.00
005.00.00
010.00.00
PC-INJ01/03
MODIFICACIÓN
REVISIÓN
OBSERVACIONES
FECHA
DESIGNACIÓN
MECANOVA
M102302 DESOLLADORA VAC
PROYECTO:
CLIENTE:
UBICACIÓN:
Rev. 0.0

MECANOVA
Ctra. Toledo-Ávila, km. 21,200. 45524 Rielves TOLEDO
www.mecanova.es