M101006

SYSTÈME D'ÉTOURDISSEMENT AU CO2 MECO-21 ÉLÉVATEUR

Description:

Machine conçue pour l'étourdissement des porcs par le dioxyde de carbone, CO2. Cette machine est de type élévateur avec un entrée latérale, avec une capacité de 120 porcs par heure (100 kg par animal). Il intègre un seul panier de porcs, qui est rempli par le côté grâce à un tunnel de conduction (l'acquisition du manchon de porc Mecanova est recommandé pour un meilleur dosage et chargement de chaque panier). La machine comprend une porte d'accès sectionnelle. Il s'agit d'un motoréducteur électrique de qualité supérieure, tracté, et abaisse les animaux au point de les étourdir. La sortie est frontale. Les dimensions du panier permettent des cycles de 5 à 6 porcs de 100 kg dedans.

La descente et le retournement du panier sont guidés à tout moment, ce dernier étant un retournement mécanique, ce qui offre une grande fiabilité. La machine intègre un contrepoids, ce qui réduit considérablement la charge sur le moteur.

La machine est conforme à toutes les exigences de sécurité pour la manipulation avec des portes d'accès verrouillables et une pompe pour l'extraction rapide de gaz.

Il incorpore:

- Panneau de protection et de commande électrique, ainsi que l'enregistreur et le compteur de données de gaz et de temps conformément à la réglementation européenne sur le bien-être des animaux CE n ° 1099/2009 du Conseil européen
- Panneau de mesure et de contrôle indépendant du gaz, système de chauffage au gaz 20º - 30º
- Écran de 5 pouces avec indication en pourcentage des temps de séjour à la concentration maximale, ainsi que des avertissements lumineux et acoustiques si la concentration de gaz tombe en dessous du pourcentage recommandé par la réglementation sur le bien-être des animaux

Avantages de l'équipement:

- Facile à installer dans les installations existantes, car il nécessite peu d'espace, grâce à son entrée latérale
- Robuste et peu d'entretien
- Contrôle facile des temps d'exposition

MECANOVA
Ctra.Toledo – Avila km21 Rielves - TOLEDO
www.mecanova.es
comercial@mecanova.es

Données Techniques

- Structure en acier S275 JR fini en acier galvanisé à chaud
- Essieux moteurs en F125 avec accouplements flexibles pour éviter la casse
- Moteur à engrenages de 7,5 kw
- Contrepoids en béton de 750 kg
- Nombre de paniers: 1
- Porte de contrôle d'accès pneumatique
- Échelle descendante pour l'entretien
- Porte d'accès de maintenance avec serrure de sécurité
- Témoin lumineux et acoustique de sécurité
- Extracteur de boue de 0,75 kw et pompe de broyeur
- Pompe d'extraction de gaz d'urgence
- Protection et panneau électrique central, qui comprend
  - PLC
  - Logiciel Mecanova avec 3 modes de production
  - Enregistreur de données CO2 selon la réglementation européenne
  - Variateur de fréquence, permettant un fonctionnement optimal
- Écran d'information du pourcentage de gaz et des heures des contrôles pour l'opérateur et le vétérinaire, avec pourcentage de CO2 et temps d'expositionConsommation: 275 - 300 grammes par porc, selon la taille
- Obligations d'information du fabricant selon le règlement CE n ° 1099/2009

NOT INCLUDED:

- Sortie de la rampe de rouleau de renvoi
- Table de sortie de CO2
- Tunnel de conduite d'entrée
- Réservoir de CO2
- Tuyau d'évent
- Site d'excavation de la fosse et maçonnerie pour les socles de support (si inclus dans les plans de construction)
- Grue de déchargement et de montage
- Tuyau d'extraction de CO2 vers l'extérieur du bâtiment

Vidéo de démonstration

https://youtu.be/P3fDYY_vdbE

MECANOVA
Ctra.Toledo – Avila km21 Rielves - TOLEDO
www.mecanova.es
comercial@mecanova.es

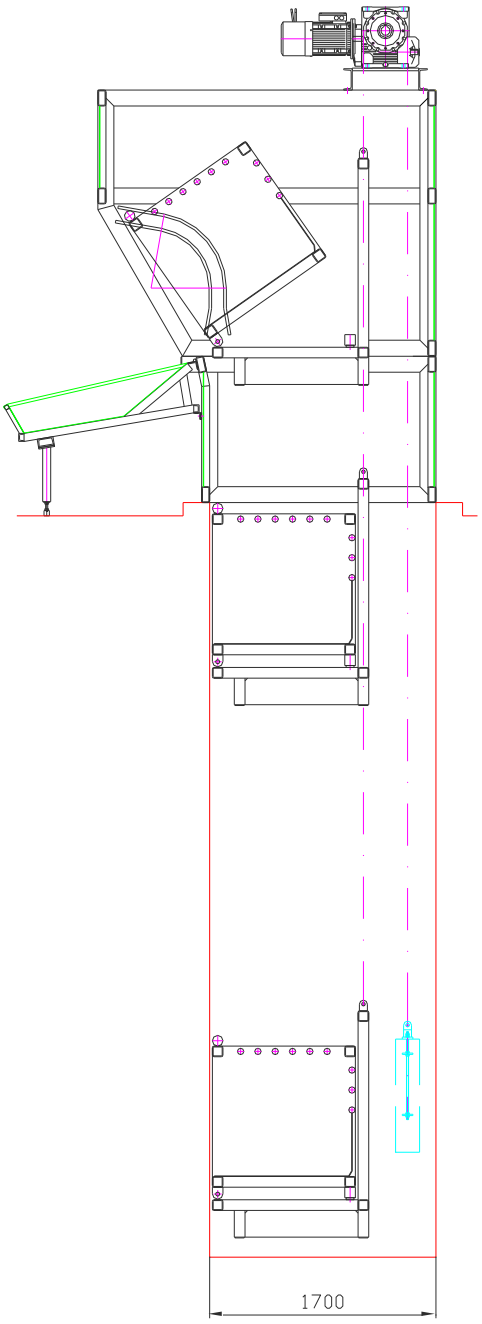

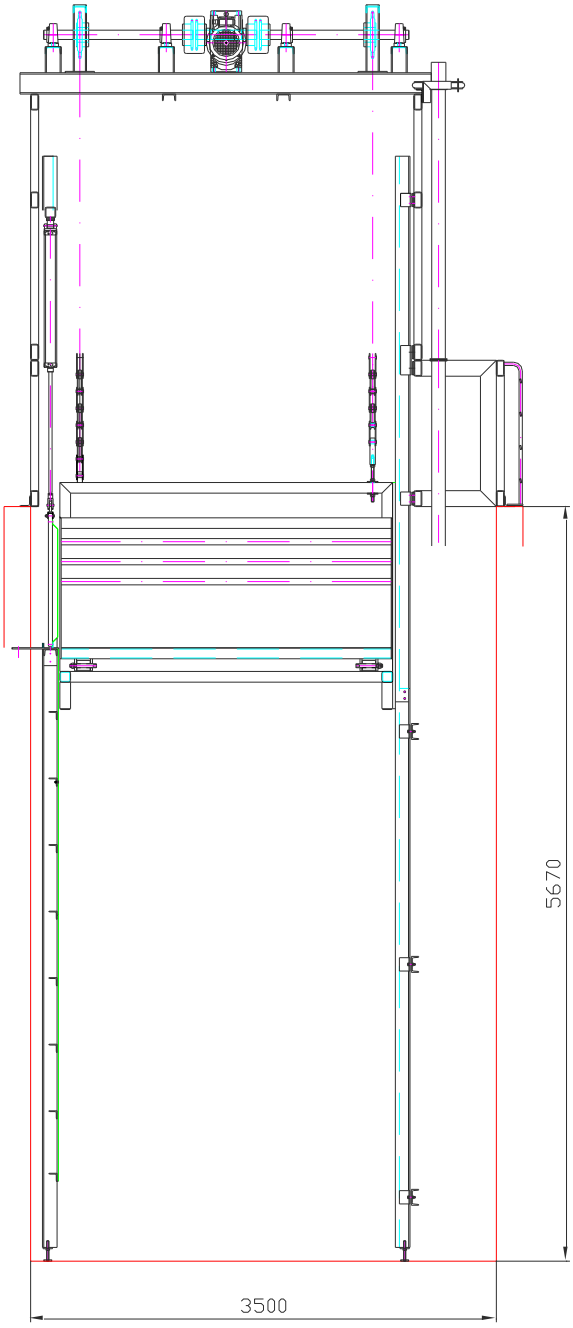

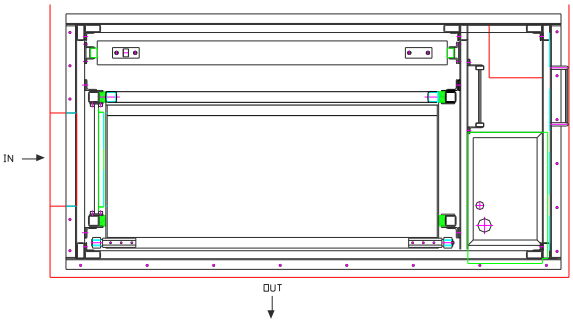

MECANOVA
Ctra.Toledo – Avila km21 Rielves - TOLEDO
www.mecanova.es
comercial@mecanova.es