M104450

FLAGELLATEUR DE NETTOYAGE 4RV

Description:

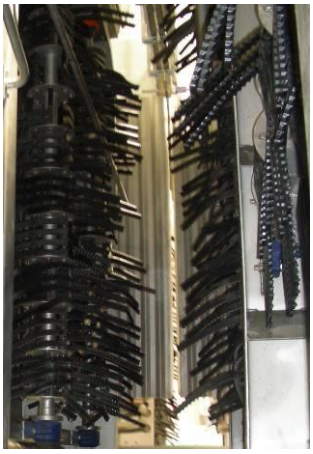

Machine conçue pour éliminer le reste des poils et le nettoyage de la peau de l'animal après l'épilation et avant l'entrée du fritté.

Cet équipement est construit structurellement avec des tôles en acier inoxydable de 6 mm d'épaisseur formant deux corps soudés symétriques, ce qui lui confère une grande rigidité.

- Moteurs avec arbres qui permettent d'atteindre progressivement toute la surface de la carcasse pour atteindre la plus haute qualité de finition
- La traction du moteur sur l'arbre est réalisée grâce à un accouplement flexible qui améliore la durée de vie du moteur
- Le poids de l'essieu repose en bas sur le support de roulement conique
- Les arbres ont 12 jeux de disques en acier inoxydable pour recevoir 16 flagelles par disque au moyen de 4 vis de corps en acier inoxydable. La conception évite l'usure métallique des arbres et un entretien facile des flagelles
- La conception facilite l'évacuation de l'eau et de la saleté dans la partie inférieure vers le canal d'égouttement inférieur qui accompagne la ligne de pansement
- L'union entre les deux corps est réalisée par 4 cadres UPN galvanisés à chaud qui facilitent leur intégration dans le convoyeur ou la roue de canal
- Il intègre une barre en acier inoxydable à mi-hauteur pour empêcher les carcasses d'entrer et de s'emmêler dans les arbres
- À la demande du client, des portes d'entrée et de sortie peuvent être intégrées pour éviter les éclaboussures extérieures

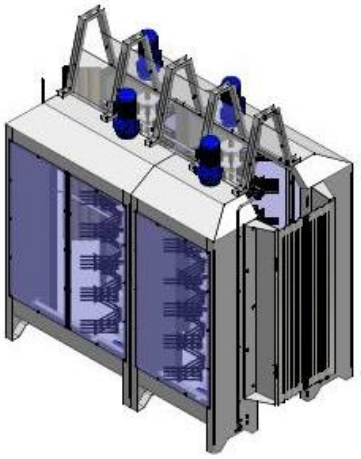

L'équipement intègre un système de diffusion d'eau avec des diffuseurs basse consommation dans les deux corps de la machine à travers 2 lignes: deux en haut et deux à mi-hauteur pour obtenir une finition parfaite du canal.

À la demande du client, une vanne de coupure d'eau peut être incorporée afin qu'elle ne diffuse l'eau que lorsque la grande roue ou le convoyeur à canaux est en fonctionnement.

Il est recommandé que l'eau provienne du système de refroidissement des rails du haut fourneau. De cette manière, l'eau du système de refroidissement est utilisée et si la production est suffisamment élevée, l'eau chaude permet à la carcasse de ne pas refroidir et d'éliminer les poils restants.

MECANOVA S.A.
Crta Toledo-Ávila Km 21,2 Rielves (Toledo)
www.mecanova.es
comercial@mecanova.es

Données Techniques:

- Puissance 4x3 Kw
- Nombre d'arbres en caoutchouc 3
- Double fouet en caoutchouc renforcé avec une bague en polyéthylène
- Nombre de fouets par axe 168
- RPM 213
- Dimensions (selon dessin ci-joint)
- Poids 1000 kg environ
- Panneau électrique (non inclus, il est recommandé de contrôler la ligne de dressage depuis le panneau général)
- Le panneau électrique intègre un système de démarrage progressif pour réduire les besoins d'entretien
- 8 diffuseurs d'eau: 2 niveaux avec 4 diffuseurs chacun

MECANOVA S.A.
Crta Toledo-Ávila Km 21,2 Rielves (Toledo)
www.mecanova.es
comercial@mecanova.es

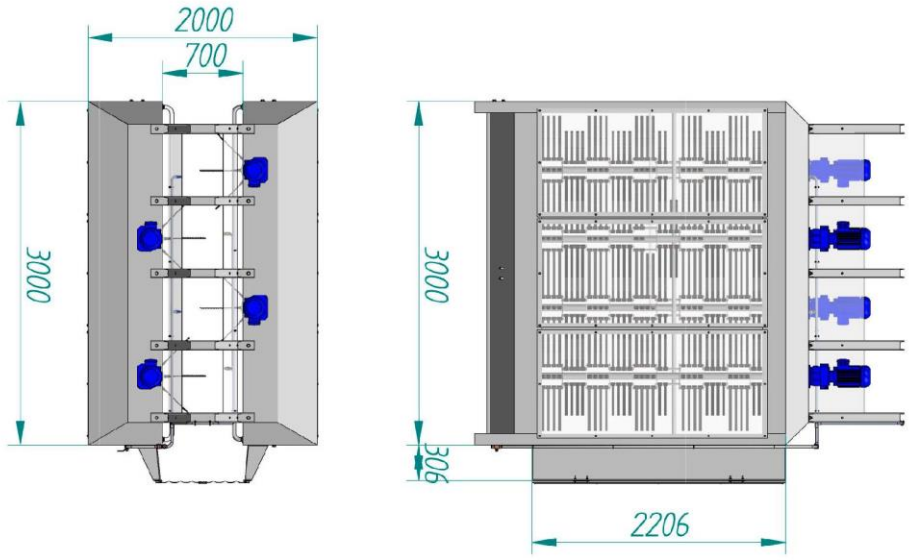

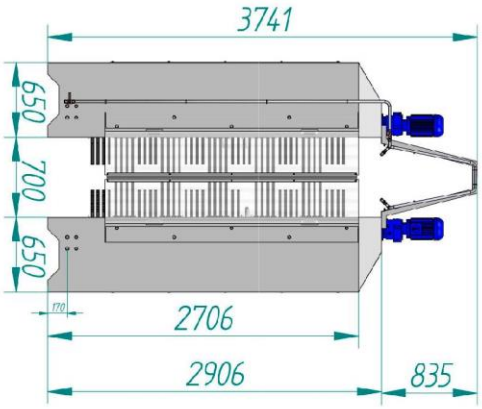

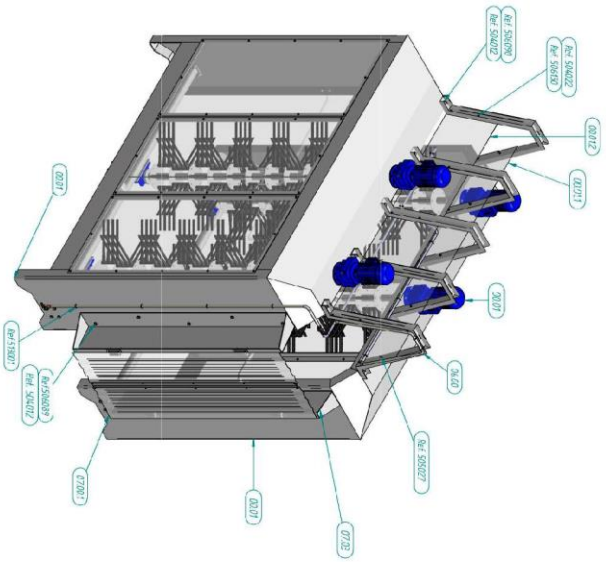

MODIFICACIÓN.

REVISIÓN

OBSERVACIONES

FECHA

MECANOVA TECNOLOGÍA Y SISTEMAS

Escala:

Dibujado:

Fecha:

Verificado:

Fecha:

DESIGNACION: FLAGELADORA LIMPIADORA 4RV

PROYECTO:

CLIENTE:

UBICACION:

REF. PROYECTO

Material: ALEJO INOXIDABLE AISI 304

Acabado Superf.: GRANALLADO POR MICROESFERA

Tratam. Superf.:

Toler.no indicadas:

NumPlano.: M 101450

MECANOVA S.A.
Crta Toledo-Ávila Km 21,2 Rielves (Toledo)
www.mecanova.es
comercial@mecanova.es