VOIE BIRRAIL EN ALUMINIUM

1.1. VOIE DROITE BIRRAIL ALUMINIUM V50 / 105

Description

Profil des voies aériennes en alliage d'aluminium extrudé 6063 avec traitement de trempe T-5.

Moment d'inertie de la double voie égale à 46,44 cm4.

Section de la piste conçue pour permettre le roulement des chariots de transport sur elle et en même temps faciliter l'assemblage des éléments nécessaires à la soumission de celle-ci.

Fixation de la voie à la poutre de la structure porteuse au moyen d'une chaise en fonte d'aluminium, dont la résistance à la rupture obtenue par essais mécaniques a une valeur minimale de 2240 Kg.

Assemblage des éléments des chaises à la poutre de support en acier inoxydable AISI-304.

Vis en acier inoxydable AISI-304.

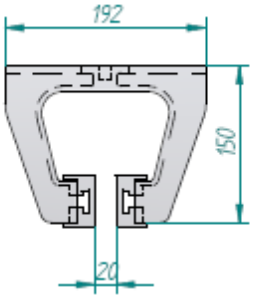

Exigences légales:

- Visserie selon les normes DIN
- Tolérances dimensionnelles du profil de voie selon la norme UNE 30.066.89/ISO 6362-4
- Traitement de trempe T-5 du profil de voie selon la norme UNE-EN-755-2: 1998
- Alliage de chaise selon UNE 38252 1ère révision

Exigences volontaires:

- Grande résistance à la corrosion
- Facilité de montage
- Séparation générale des chaises égale à 600 mm

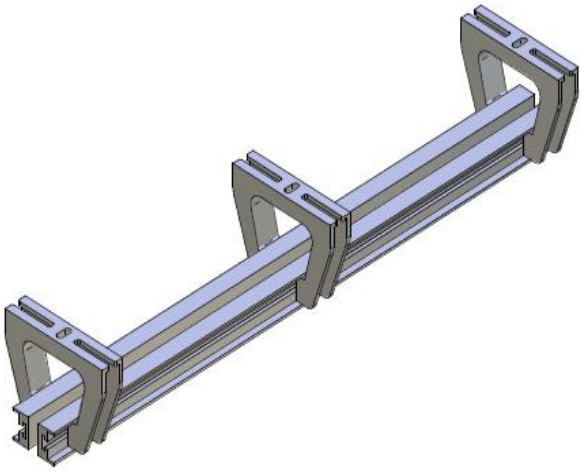

MECANOVA
Ctra. Toledo – Ávila, Km. 21 – 45.524 TOLEDO
www.mecanova.es

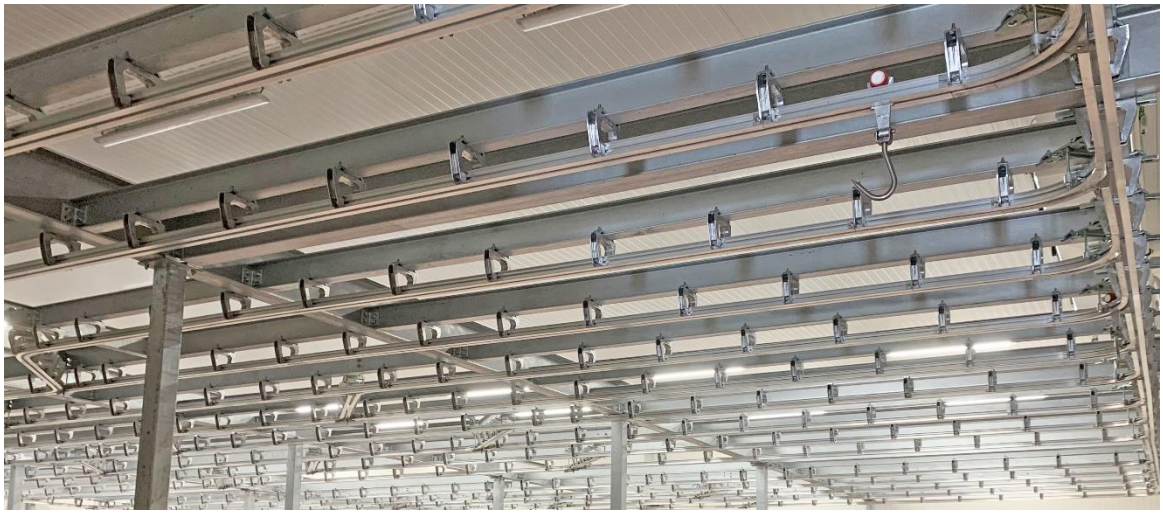

MECANOVA
MECANOVA
MECANOVA
MECANOVA
MECANOVA
MECANOVA
MECANOVA
MECANOVA
MECANOVA

1.2. COURBE 90º VOIE DE 50 BRIDE 105

Données Techniques

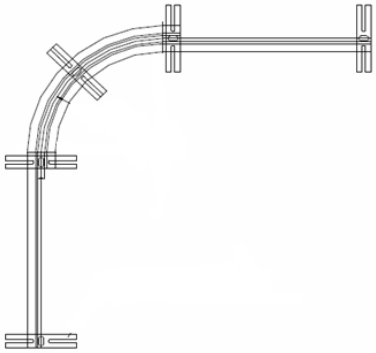

Profil des voies aériennes en alliage d'aluminium extrudé 6063 avec traitement de trempe T-5.

Moment d'inertie de la double voie égale à 46,44 cm4.

Section de la piste conçue pour permettre le roulement des chariots de transport sur elle et en même temps faciliter l'assemblage des éléments nécessaires à la soumission de celle-ci.

Fixation du rail à la poutre de la structure porteuse au moyen d'une chaise en fonte d'aluminium, alliage Al-12 Si UNE 38252 1ª R, dont la résistance à la rupture obtenue par essai mécanique a une valeur minimale de 2 240 Kg.

Assemblage des éléments des chaises à la poutre de support en acier inoxydable AISI-304.

Vissèrie en acier inoxydable AISI-304.

CHANGER 2 DIRECTIONS VOIE DE 50 BRIDE 105

Données techniques

- Profil des voies aériennes en alliage d'aluminium extrudé 6063 avec traitement de trempe T-5.
- Moment d'inertie de la double voie égale à 46,44 cm4
- Section de la piste conçue pour permettre le roulement des chariots de transport sur elle et en même temps faciliter l'assemblage des éléments nécessaires à la soumission de celle-ci.
- Fixation de la voie à la poutre de la structure porteuse au moyen d'une chaise en fonte d'aluminium, dont la résistance à la rupture obtenue par essais mécaniques a une valeur minimale de 2 240 Kg.
- Il permet la bifurcation de la ligne aérienne du réseau dans deux directions perpendiculaires, à droite ou à gauche, au moyen d'une pièce en fonte d'aluminium en forme de coin.
- Assemblage des éléments des chaises à la poutre de support en acier inoxydable AISI-304.
- Vis en acier inoxydable AISI-304.

Exigences légales

- Visserie selon les normes DIN.
- Alliage de selle selon UNE 38252 1ère révision.
- Tolérances dimensionnelles du profil de voie selon la norme UNE 30.066.89 / ISO 6362-4
- Traitement de trempe T-5 du profil de voie selon la norme UNE-EN-755-2: 1998

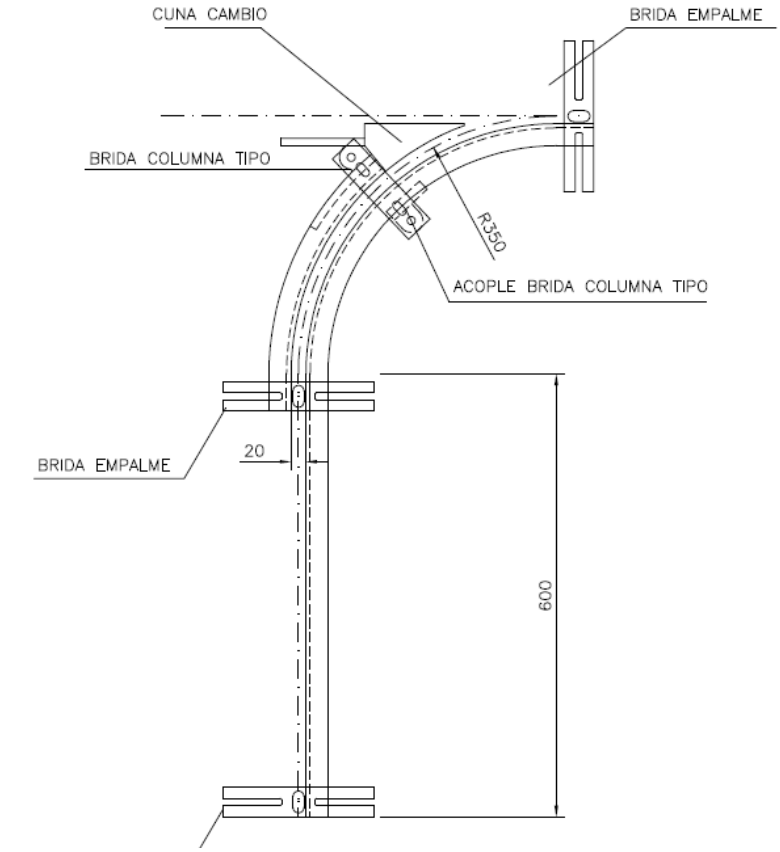
CUNA CAMBIO
BRIDA EMPALME
BRIDA COLUMNA TIPO
R350
ACOPLE BRIDA COLUMNA TIPO
BRIDA EMPALME
20
600

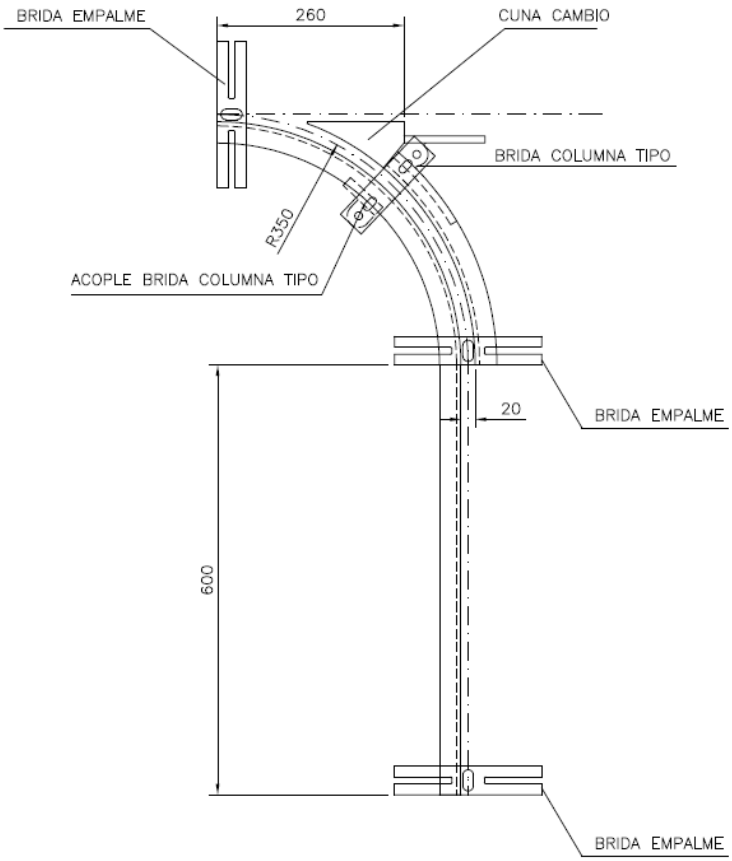
BRIDA EMPALME
260
CUNA CAMBIO
BRIDA COLUMNA TIPO
R350
ACOPLE BRIDA COLUMNA TIPO
20
BRIDA EMPALME
600
BRIDA EMPALME

CHANGER 3 DIRECTIONS VOIE 50 BRIDE 105

Données techniques

- Profil des voies aériennes en alliage d'aluminium extrudé 6063 avec traitement de trempe T-5.
- Moment d'inertie de la double voie égale à 46,44 cm4
- Section de la piste conçue pour permettre le roulement des chariots de transport sur elle et en même temps faciliter l'assemblage des éléments nécessaires à la soumission de celle-ci.
- Fixation de la voie à la poutre de la structure porteuse au moyen d'une chaise en fonte d'aluminium, dont la résistance à la rupture obtenue par essais mécaniques a une valeur minimale de 2 240 Kg.
- Il permet la bifurcation de la ligne aérienne du réseau dans trois directions perpendiculaires, quelle que soit la direction à partir de laquelle la boîte de vitesses est entrée par une pièce en forme de coin entièrement réalisée en profil de voie en aluminium.
- Assemblage des éléments des selles à la poutre de support en acier inoxydable AISI-304.
- Visserie en acier inoxydable AISI-304.

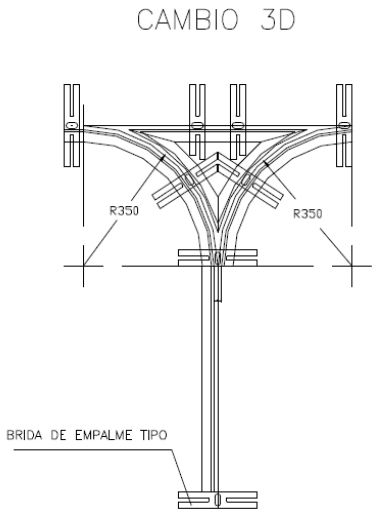

Exigences légales

- Visserie selon les normes DIN.
- Alliage de selle selon UNE 38252 1ère révision.
- Tolérances dimensionnelles du profil de voie selon la norme UNE 30.066.89 / ISO 6362-4
- Traitement de trempe T-5 du profil de voie selon la norme UNE-EN-755-2: 1998

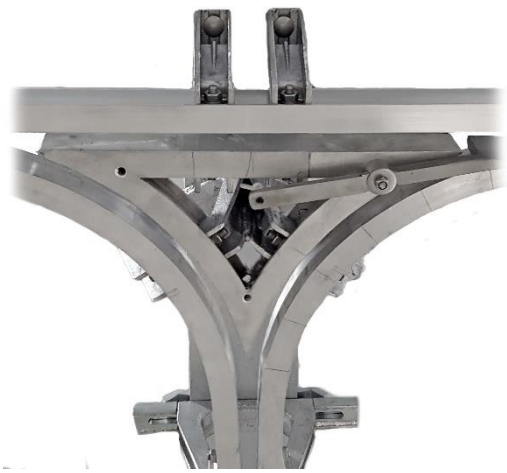

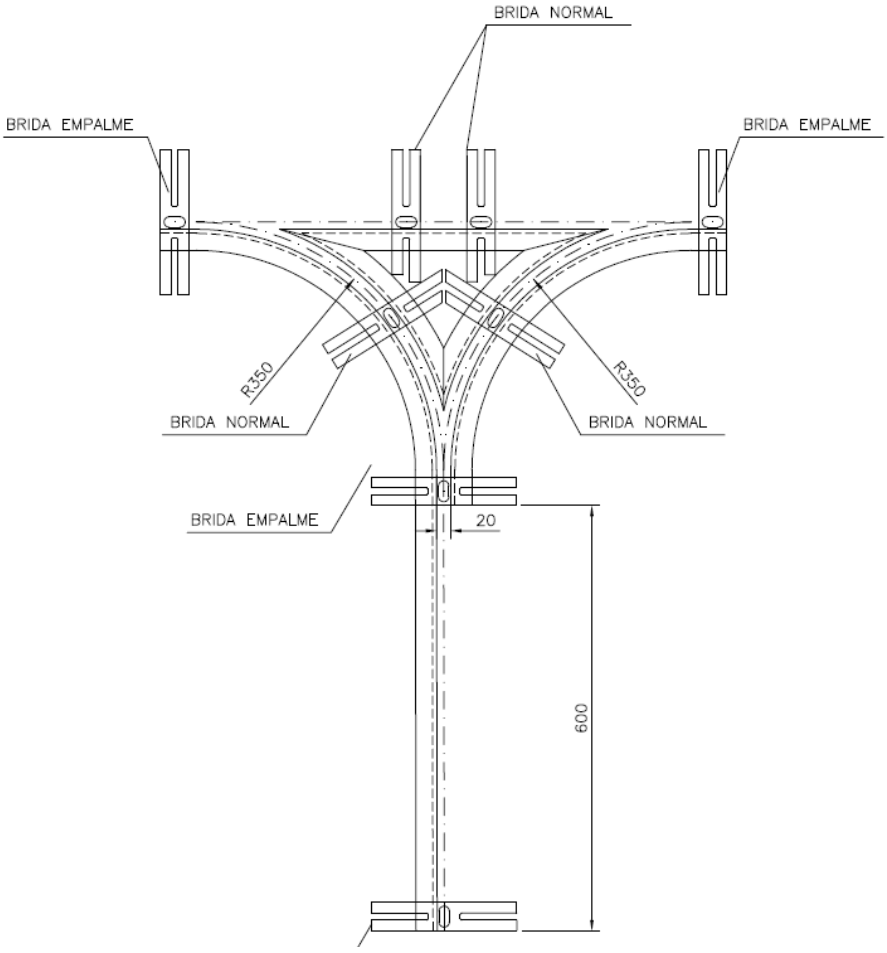
BRIDA NORMAL
BRIDA EMPALME
BRIDA EMPALME
R350
R350
BRIDA NORMAL
BRIDA NORMAL
BRIDA EMPALME
20
600

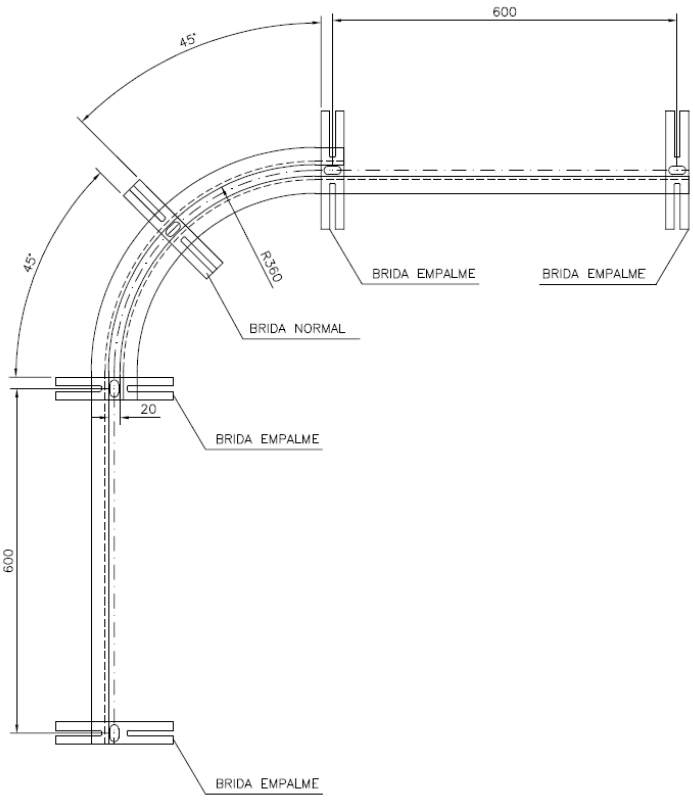
600
45°
45°
R360
BRIDA EMPALME
BRIDA EMPALME
BRIDA NORMAL
20
BRIDA EMPALME
600
BRIDA EMPALME
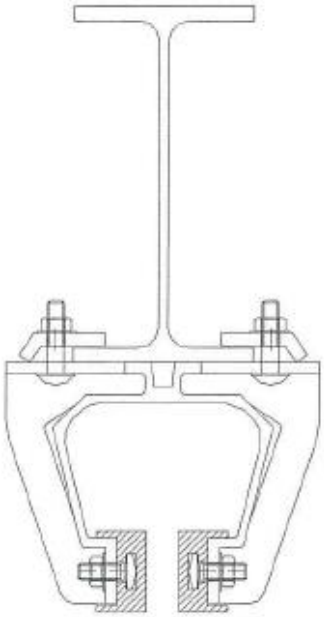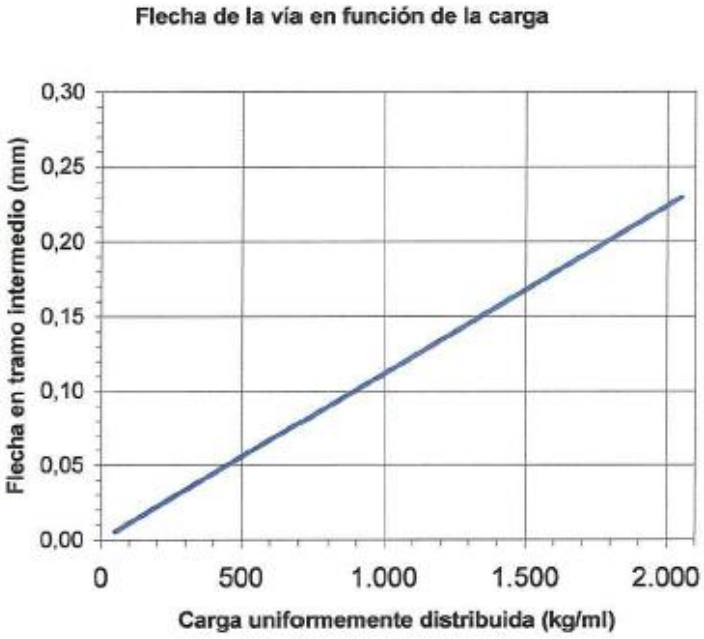
VOIE BIRRAIL V50 BRIDE 105 MODÈLE MECANOVA